2,8 l-Einspritzmotor (128kW - Multipoint-Injektion - 6 Zylinder) Motorkennbuchstabe AAH

ab Juli 1994

Sicherungshalter

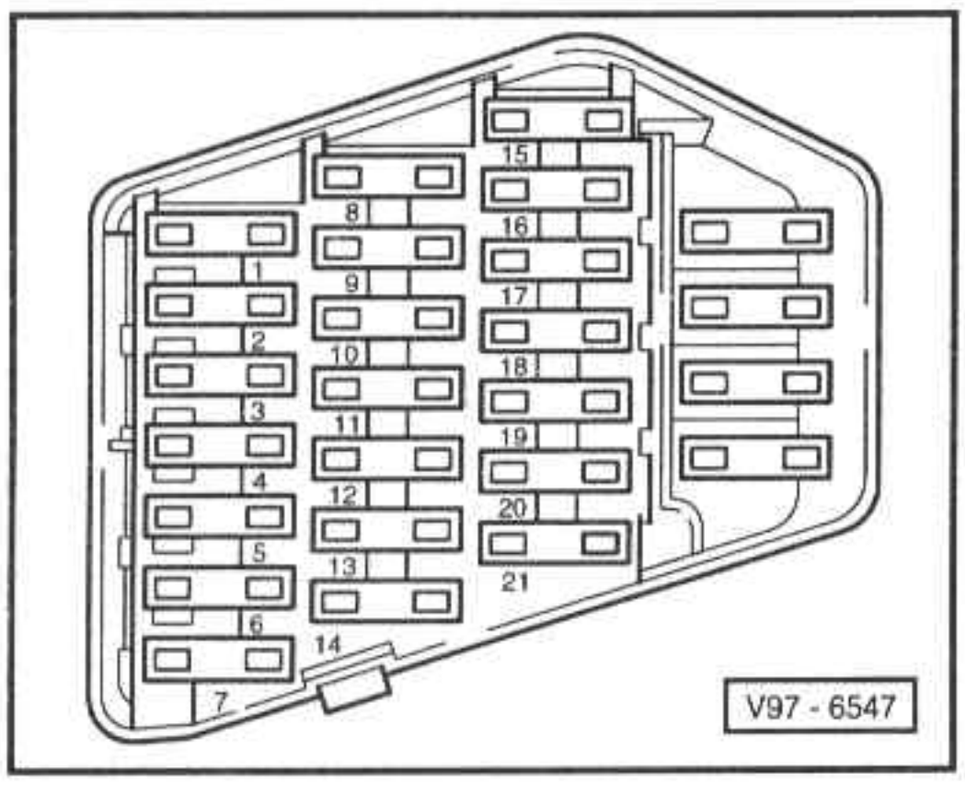

Sicherungsfarben:

30 A - grün
25 A - weiß
20 A - gelb
15 A - blau
12 A - rot
5 A - beige

Zentralelektrik - Vorderseite

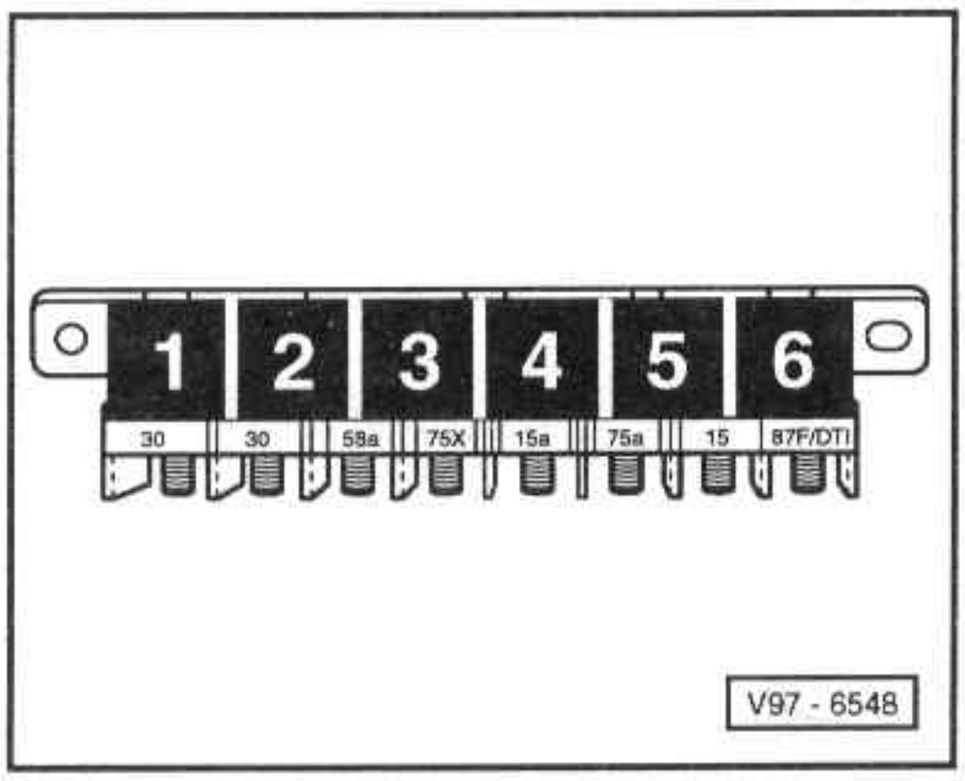

Relaisplatzbelegung:

1 - Entlastungsrelais für X- Kontakt

2 - Relais für Signalhorn

3 - Relais für Scheinwerferreinigungsanlage

4 - Brücke für Schaltgetriebe

- Relais für Anlaßsperre und Rückfahrlicht bei Automatikgetriebe

5 - Relais für Wisch - Wasch - Intervallautomatik

6 - Kraftstoffpumpenrelais

Zentralelektrik - Rückseite

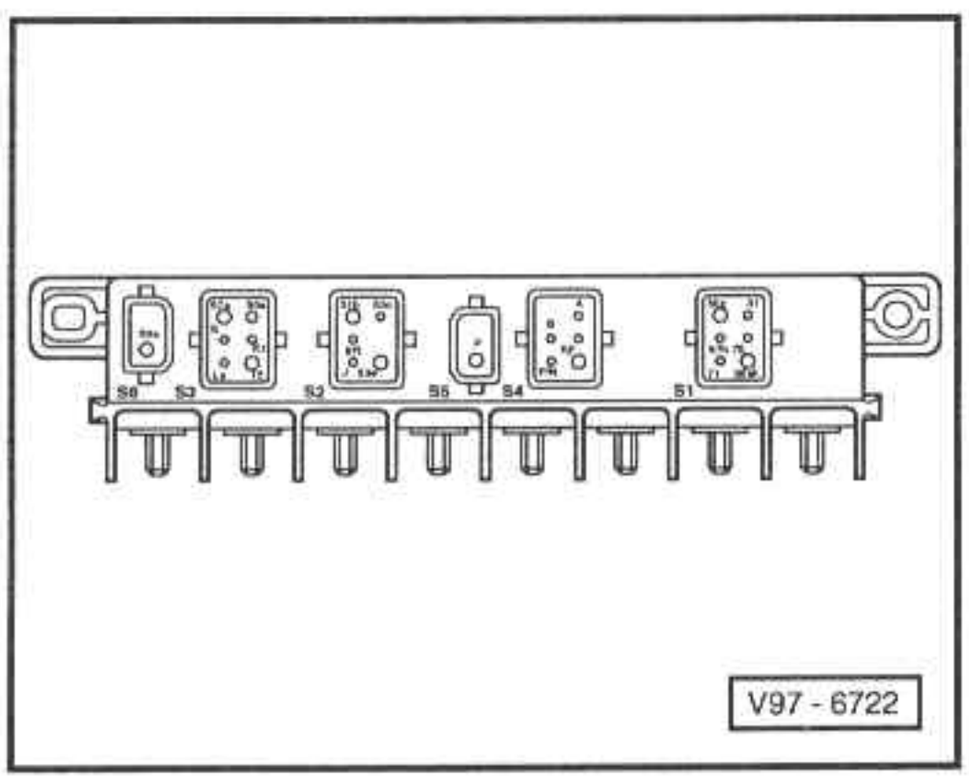

Zusatzrelaisträger I

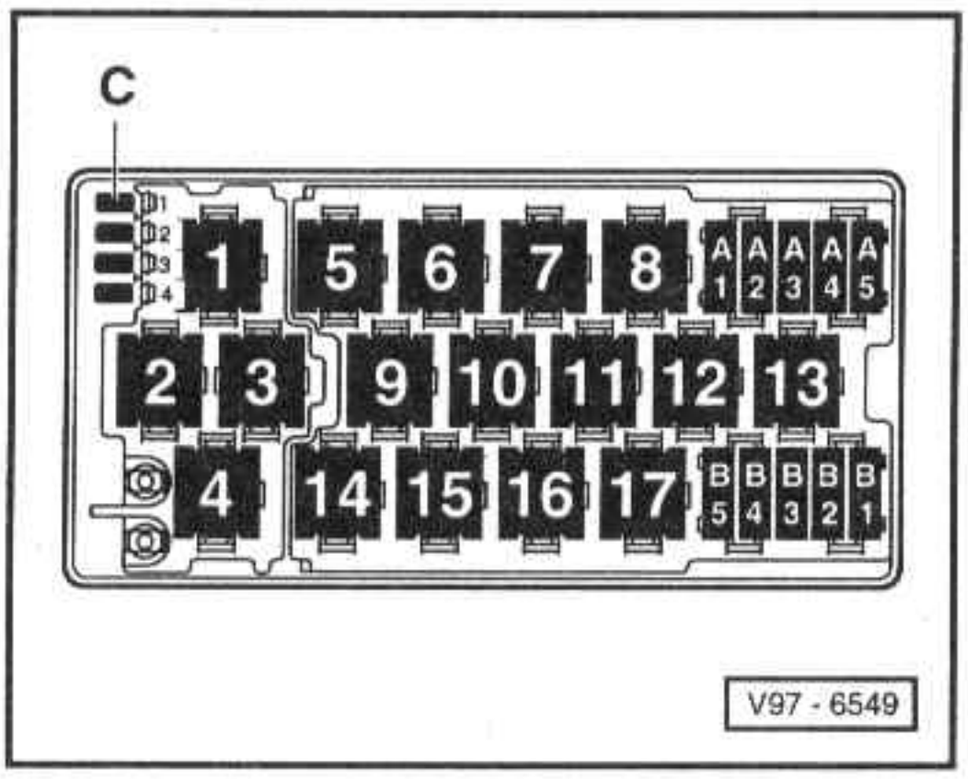

Relaisplatzbelegung:

2 - Relais für 2. Stufe für Lüfter für Kühlmittel

3 - Relais für 3. Stufe für Lüfter für Kühlmittel

14 - Lampenkontrollgerät (J123)

15 - Lampenkontrollgerät (J123)

Diagnosestecker:
C1 - schwarz - Versorgung
C2 - weiß - Motor (6 Zyl., 128 kW - MPI - Motorkennbuchstaben AAH)
C3 - blau - Übertragungsleitung Blinkcode

Leitungsverteiler für Diagnose:
K - Diagnosestecker - Multipoint-Injektion
L - Diagnosestecker - Multipoint-Injektion

Zusatzrelaisträger II

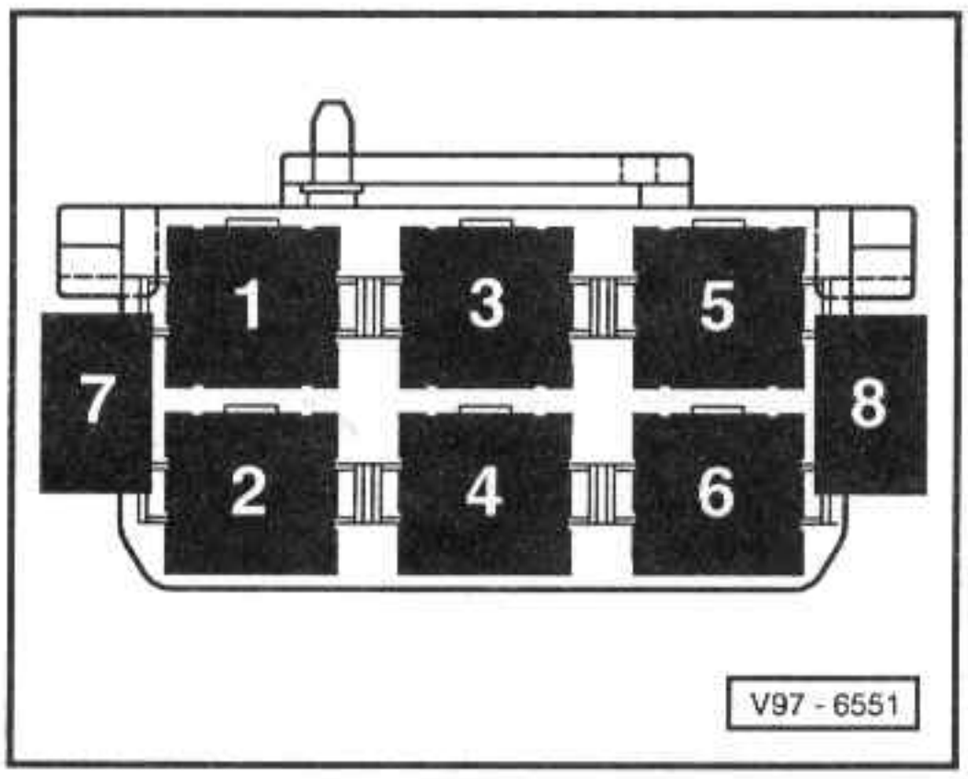

Relaisplatzbelegung:

7 - Einzelsicherung für Lüfter für Kühlmittel (S42)

Elektronikbox-Belegung:
Steuergerät für Multipoint-Injektion
Sicherung für Heizung für Lambdasonden (braun) (S73)
Sicherung für Einspritzventile (rot) (S116)
Sicherung für Zündspulen (gelb) (S115)

Masseverbindungen

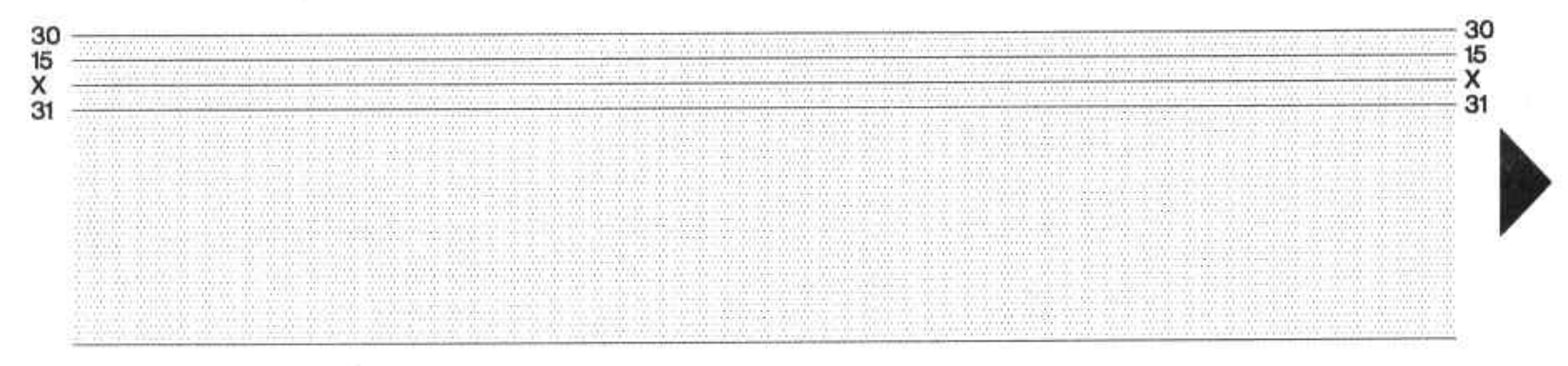

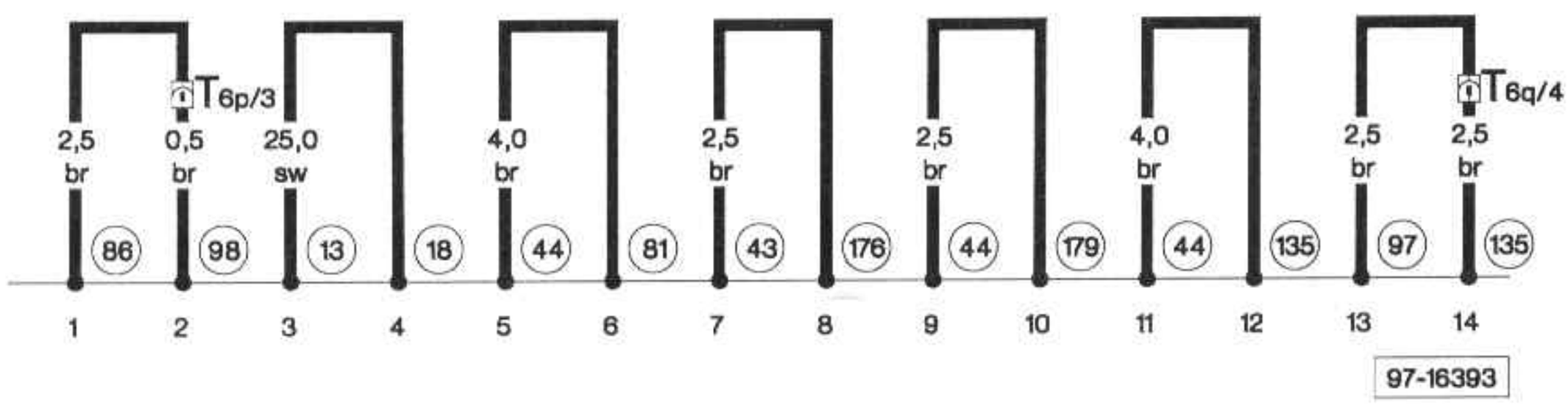

ws = weiß
sw = schwarz
ro = rot
br = braun
gn = grün
bl = blau
gr = grau
li = lila
ge = gelb

T 6 p - Steckverbindung, 6-fach, schwarz, im Kofferraum hinten links
T 6 q - Steckverbindung, 6-fach, rot, Kupplungsstation 3

(13) - Massepunkt, im Motorraum rechts

(18) - Massepunkt, am Motorblock
(43) - Massepunkt, Säule A - rechts, unten
(44) - Massepunkt, Säule A - links, unten
(81) - Masseverbindung -1-, im Schalttafelleitungsstrang
(86) - Masseverbindung -1-, im Leitungsstrang hinten
(97) - Masseverbindung -1-, im Leitungsstrang Klimaanlage
(98) - Masseverbindung, im Leitungsstrang Heckklappe
(135) - Masseverbindung -2-, im Schalttafelleitungsstrang
(176) - Masseverbindung, im Leitungsstrang Scheinwerfer rechts
(179) - Masseverbindung, im Leitungsstrang Scheinwerfer links

Batterie, Anlasser, Drehstromgenerator, Relais für Anlaßsperre und Rückfahrlicht

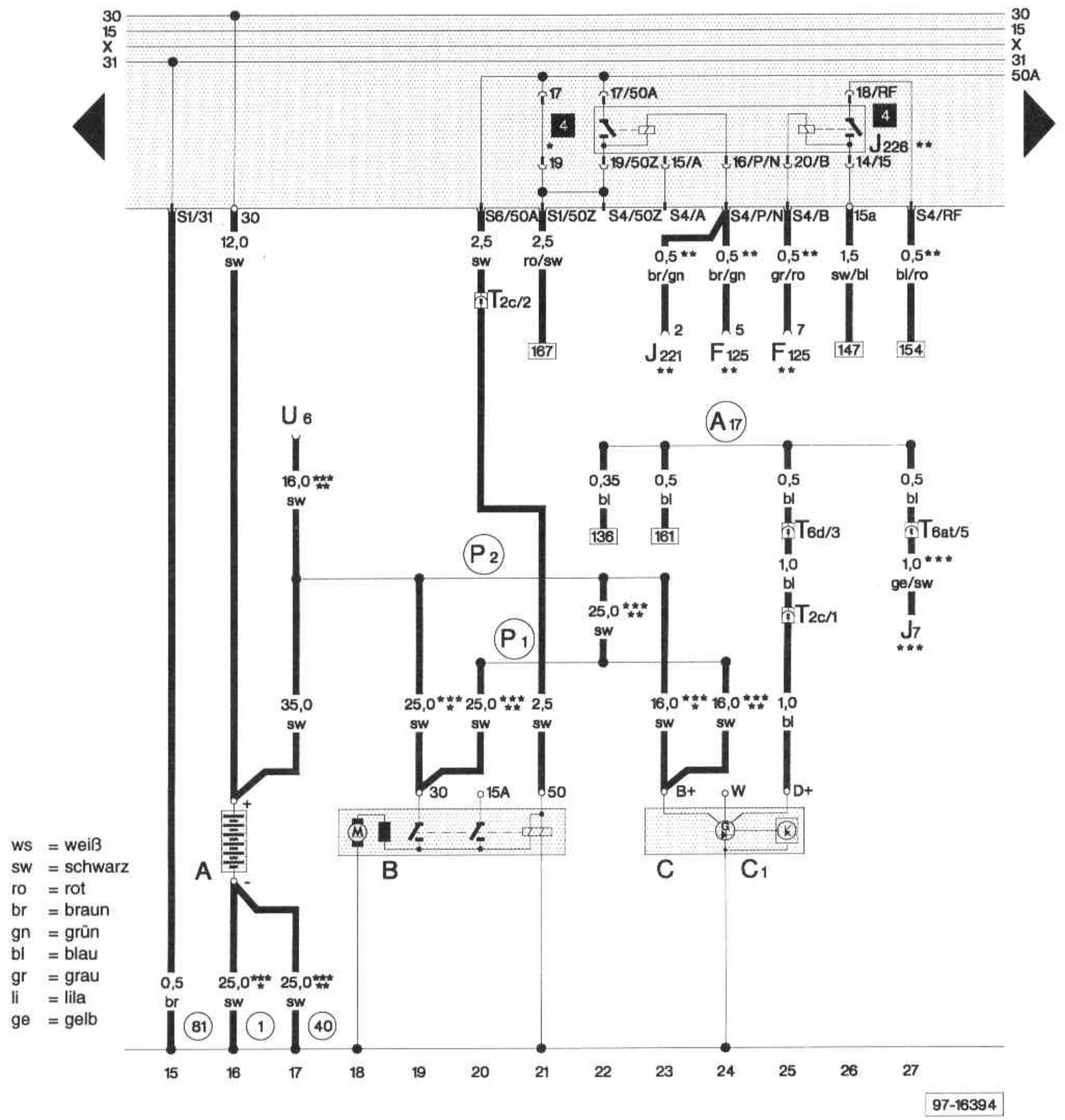

ws = weiß
sw = schwarz
ro = rot
br = braun
gn = grün
bl = blau
gr = grau
li = lila
ge = gelb

A -Batterie
B -Anlasser
C -Drehstromgenerator
C 1 -Spannungsregler
F 125 -Multifunktionsschalter
J 7 -Batterie-Trennrelais
J 221 -Steuergerät für Wählhebelsperre
J 226 -Relais für Anlaßsperre und Rückfahrlicht
T 2 c -Steckverbindung, 2-fach, Nähe Anlasser
T 6 d -Steckverbindung, 6-fach, grau, Kupplungsstation 2
T 6 at -Steckverbindung, 6-fach, braun, Kupplungsstation 3
U 6 -Fremdstartsteckdose

(1) -Masseband, Batterie - Aufbau
(40) -Massepunkt, unter Rücksitzbank rechts
(81) -Masseverbindung -1-, im Schalttafelleitungsstrang
(A17) -Verbindung (61), im Schalttafelleitungsstrang
(P1) -Plusverbindung (30), im Verteilerkasten - Motorraum
(P2) -Plusverbindung (30), im Leitungsstrang Batterie

* -Fahrzeuge mit Handschaltgetriebe
** -Fahrzeuge mit automatischen Getriebe
*** -Fahrzeuge mit Standheizung
*** -Fahrzeuge mit Batterie im Wasserkasten
*** -Fahrzeuge mit Batterie unter dem Rücksitz

Steuergerät für Multipoint-Injektion, Zündspulen, Einspritzventile, Hallgeber, Sicherungen

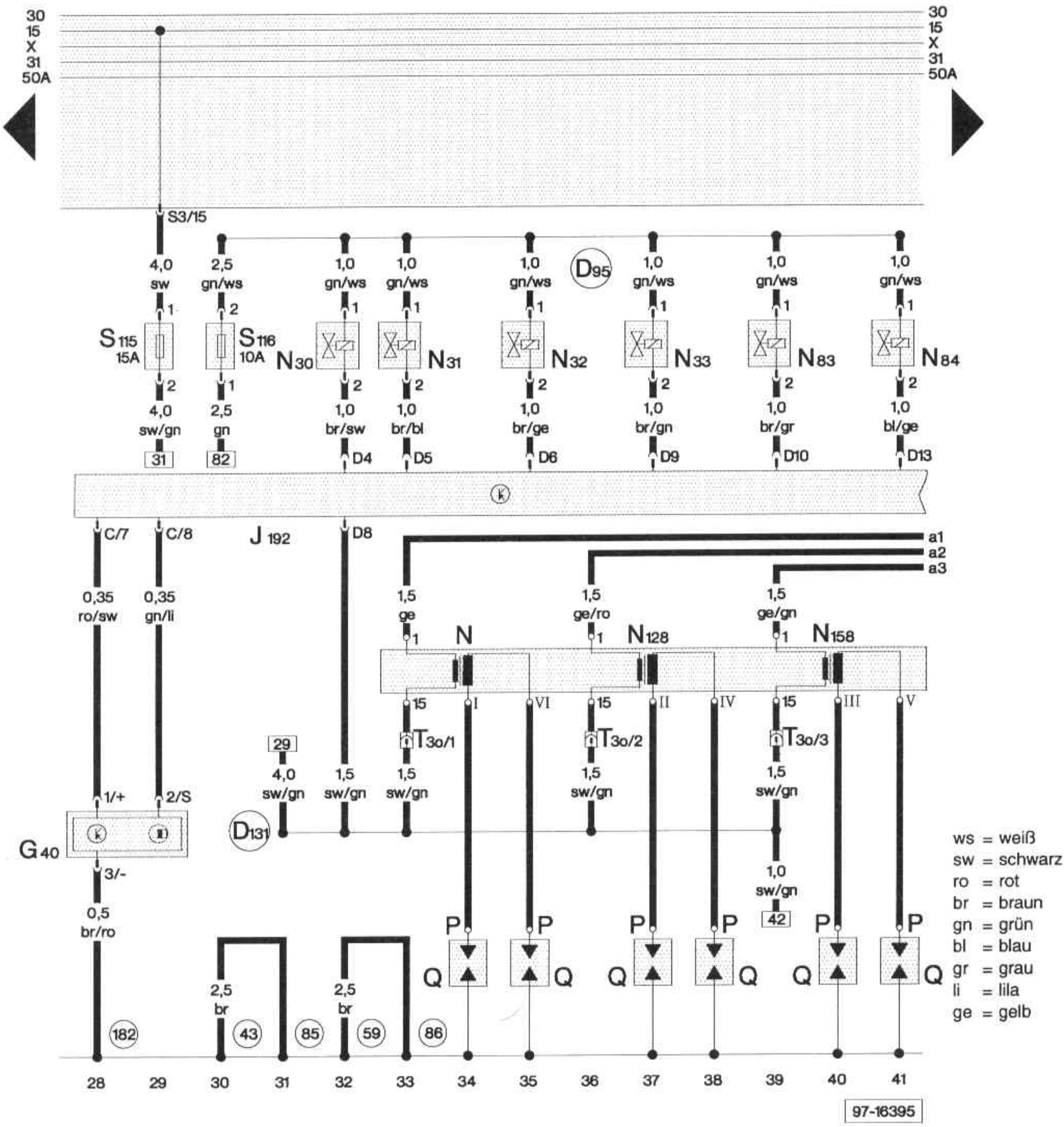

G 40 - Hallgeber
J 192 - Steuergerät für Multipoint-Injection
N - Zündspule
N 30 - Einspritzventil Zylinder 1
N 31 - Einspritzventil Zylinder 2
N 32 - Einspritzventil Zylinder 3
N 33 - Einspritzventil Zylinder 4
N 83 - Einspritzventil Zylinder 5
N 84 - Einspritzventil Zylinder 6
N 128 - Zündspule 2
N 158 - Zündspule 3
P - Zündkerzenstecker
Q - Zündkerzen
S 115 - Sicherung für Zündspule Klemme 15
S 116 - Sicherung für Einspritzventile
T 3 o - Steckverbindung, 3-fach, weiß, Anschluß Zündspule

43 - Massepunkt, Säule A - rechts, unten
59 - Massepunkt, Nähe Schlußleuchte links
85 - Masseverbindung -1-, im Leitungsstrang Motorraum
86 - Masseverbindung -1-, im Leitungsstrang hinten
182 - Masseverbindung -1-, im Leitungsstrang Motorraum-6Zylinder
D95 - Verbindung (Einspritzventile), im Leitungsstrang Motorraum
D131 - Verbindung (15) über Sicherung, im Leitungsstrang Motorraum

Steuergerät für Multipoint-Injektion, Klopfsensoren, Drosselklappenpotentiometer, Luftmassenmesser, Leistungsendstufe für Zündspulen

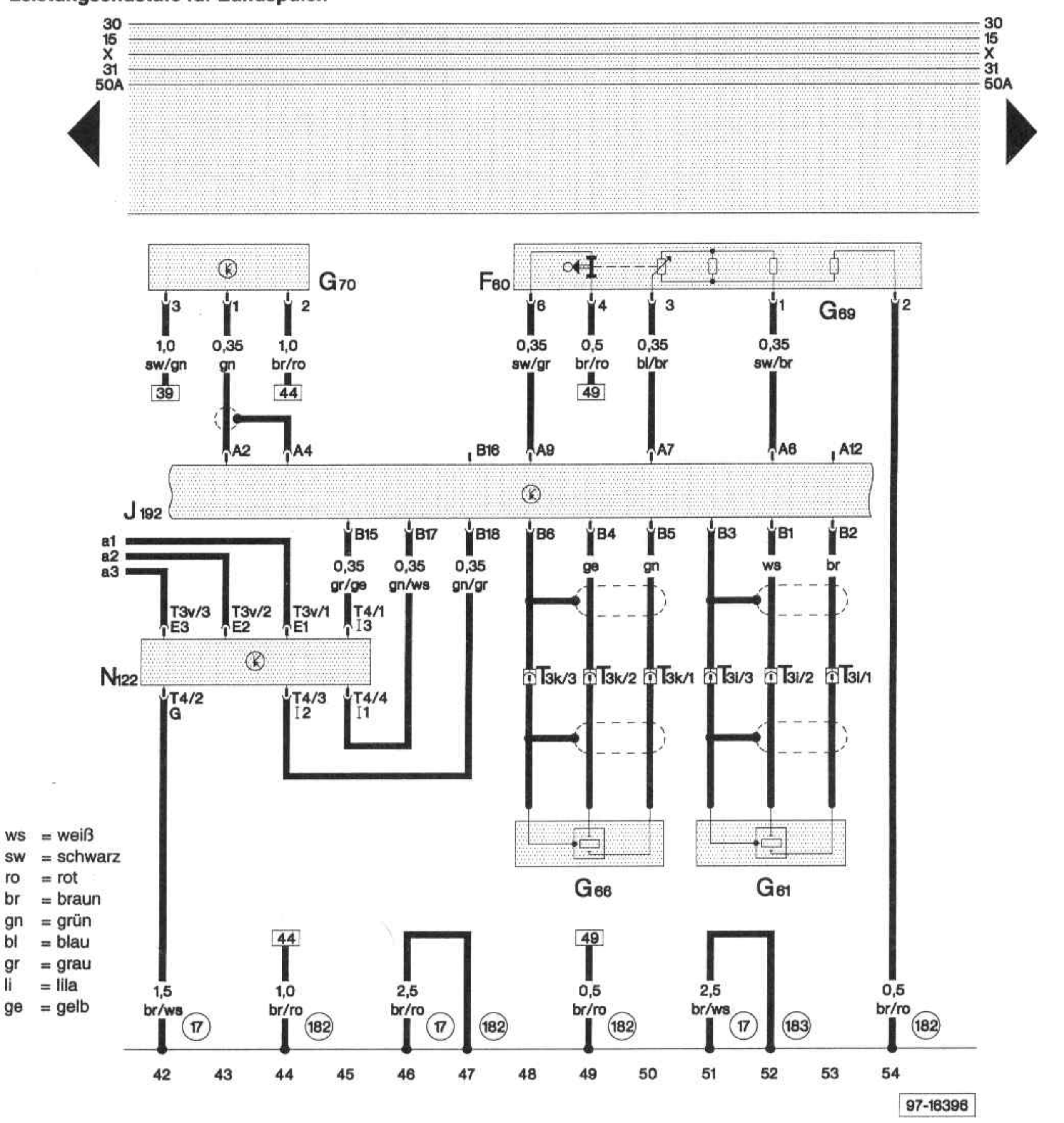

F 60 - Leerlaufschalter
G 61 - Klopfsensor I
G 66 - Klopfsensor II
G 69 - Drosselklappenpotentiometer
G 70 - Luftmassenmesser
J 192 - Steuergerät für Multipoint-Injection
N 122 - Leistungsendstufe
T 3 i - Steckverbindung, 3-fach, blau, am Klopfsensor 1
T 3 k - Steckverbindung, 3-fach, blau, am Klopfsensor 2
T 3 v - Steckverbindung, 3-fach, dunkelbraun, Nähe Zündspule
T 4 - Steckverbindung, 4-fach, schwarz, an Leistungsendstufe für Zündspule

(17) - Massepunkt, am Saugrohr
(182) - Masseverbindung -1-, im Leitungsstrang Motorraum-6Zylinder
(183) - Masseverbindung -2-, im Leitungsstrang Motorraum-6Zylinder

Steuergerät für Multipoint-Injektion, Geber für Zündzeitpunkt, Motordrehzahl und Kühlmitteltemperatur

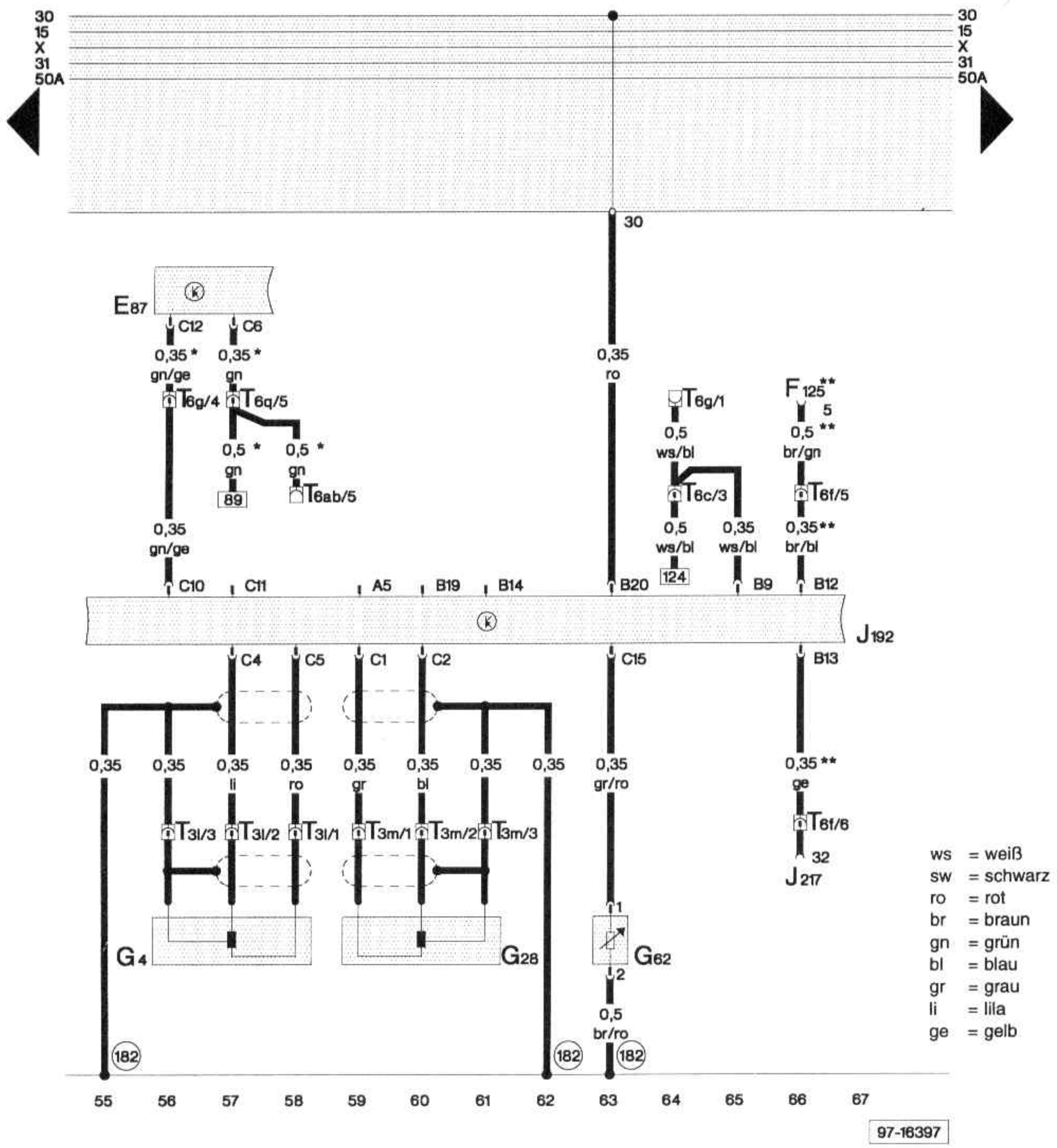

ws = weiß
sw = schwarz
ro = rot
br = braun
gn = grün
bl = blau
gr = grau
li = lila
ge = gelb

E 87 - Bedienungs- und Anzeigeeinheit für Klimaanlage
F 125 - Multifunktionsschalter
G 4 - Geber für Zündzeitpunkt
G 28 - Geber für Motordrehzahl
G 62 - Geber für Kühlmitteltemperatur
J 192 - Steuergerät für Multipoint-Injection
J 217 - Steuergerät für autom. Getriebe
T 3 l - Steckverbindung, 3-fach, schwarz, (Geber für Zündzeitpunkt) an der Spritzwand rechts
T 3 m - Steckverbindung, 3-fach, grau, (Drehzahlgeber) an der Spritzwand rechts
T 6 c - Steckverbindung, 6-fach, grün, Kupplungsstation 2
T 6 f - Steckverbindung, 6-fach, gelb, in Elektronikbox, im Fußraum vorn rechts
T 6 g - Steckverbindung, 6-fach, blau, Kupplungsstation 2
T 6 q - Steckverbindung, 6-fach, rot, Kupplungsstation 3
T 6 ab - Steckverbindung, 6-fach, gelb, Kupplungsstation 1

(182) - Masseverbindung -1-, im Leitungsstrang Motorraum-6Zylinder

* - Fahrzeuge mit Klimaanlage
** - Fahrzeuge mit Automatikgetriebe

Steuergerät für Multipoint-Injektion, Lambdasonden mit Heizung, Diagnosestecker

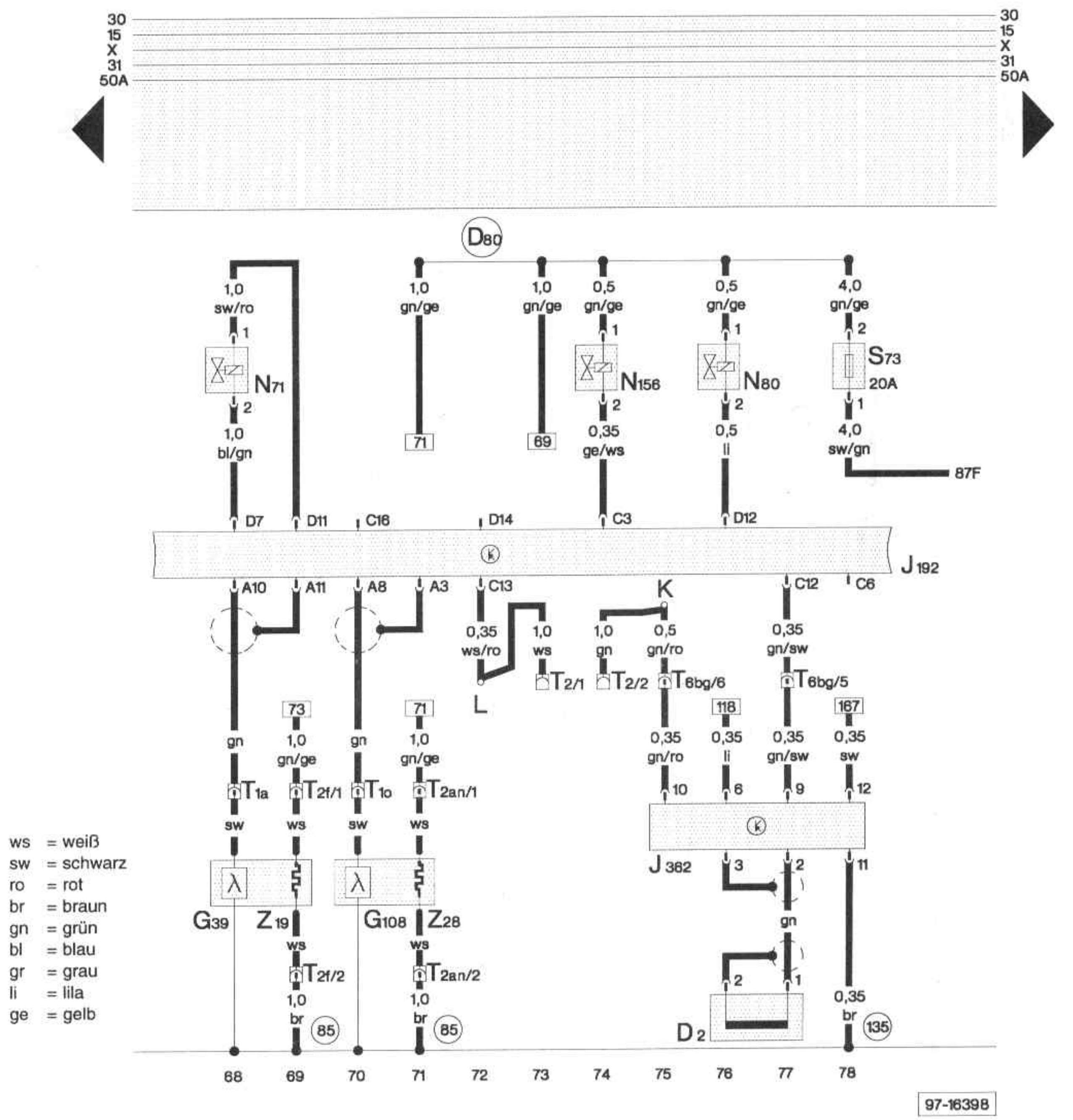

ws = weiß
sw = schwarz
ro = rot
br = braun
gn = grün
bl = blau
gr = grau
li = lila
ge = gelb

D 2 - Lesespule für Wegfahrsicherung
G 39 - Lambdasonde
G 108 - Lambdasonde II
J 192 - Steuergerät für Multipoint-Injection
J 362 - Steuergerät für Wegfahrsicherung
K - Diagnoseanschluß
L - Diagnoseanschluß
N 71 - Ventil für Leerlaufstabilisierung
N 80 - Magnetventil 1 für Aktivkohlebehälter-Anlage (getaktet)
N 156 - Ventil für Registersaugrohrumschaltung
S 73 - Sicherung für Heizung-Lambdasonde
T 1 a - Steckverbindung, 1-fach, Nähe Lambdasonde
T 1 o - Steckverbindung, 1-fach, Nähe Lambdasonde 2
T 2 - Steckverbindung, 2-fach, weiß, Diagnosestecker, auf Zusatzrelaisträger I
T 2 f - Steckverbindung, 2-fach, schwarz, Nähe Lambdasonde
T 2 an - Steckverbindung, 2-fach, schwarz, Nähe Lambdasonde 2
T 6 bg - Steckverbindung, 6-fach, lila, Kupplungsstation 2
Z 19 - Heizung für Lambdasonde
Z 28 - Heizung für Lambdasonde 2

(85) - Masseverbindung -1-, im Leitungsstrang Motorraum
(135) - Masseverbindung -2-, im Schalttafelleitungsstrang
(D 80) - Plusverbindung (87a - für Magnetventil für Aktivkohlebehälter-Anlage), im Leitungsstrang Motorraum

Steuergerät für Multipoint-Injektion, Kraftstoffpumpenrelais, Geber für Tankanzeige, Kraftstoffpumpe

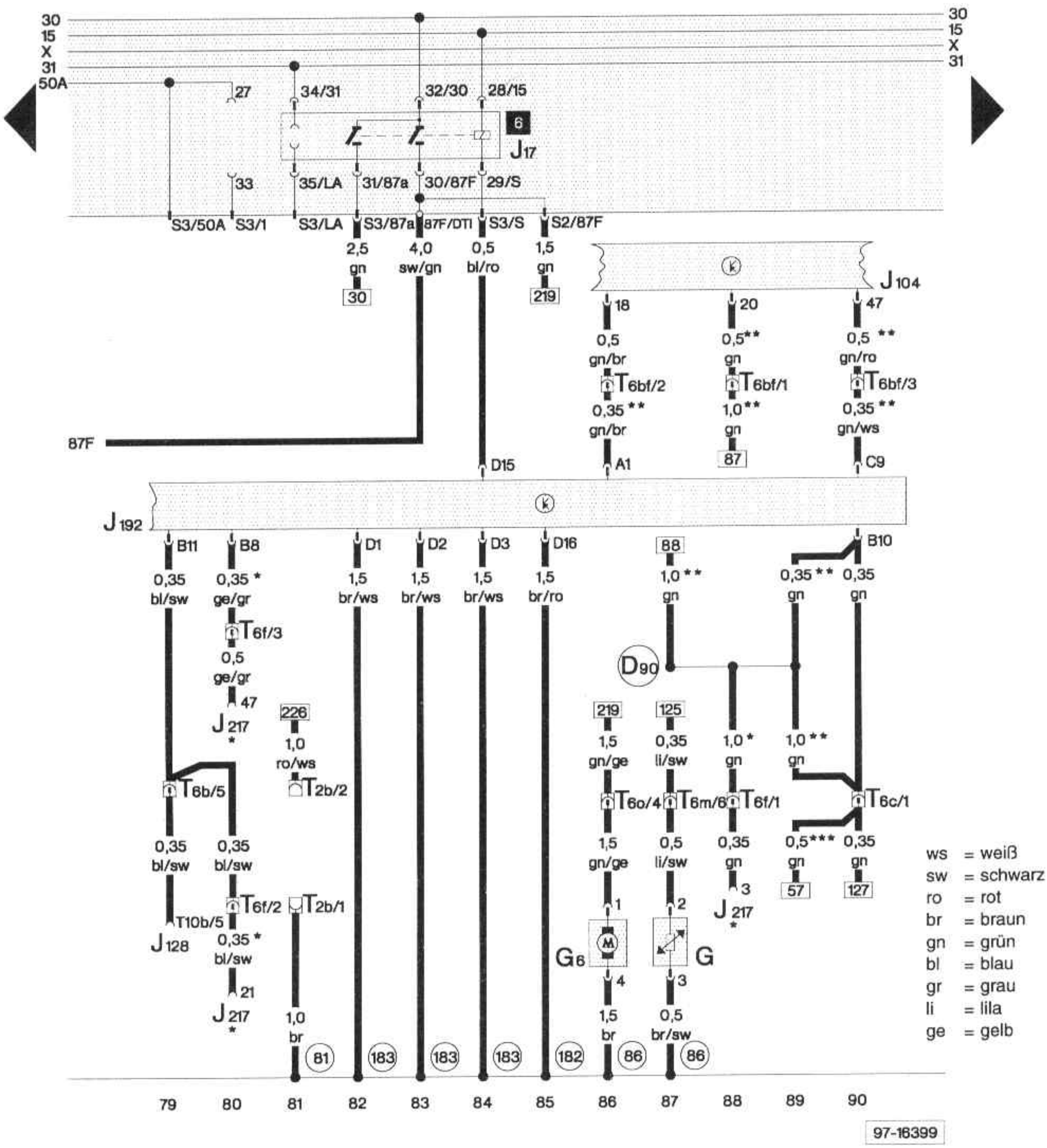

G -Geber für Kraftstoffvorrat
G 6 -Kraftstoffpumpe (Vorförderpumpe)
J 17 -Kraftstoffpumpenrelais
J 104 -Steuergerät für ABS mit EDS
J 128 -Anzeigeeinheit mit Computer
J 192 -Steuergerät für Multipoint-Injection
J 217 -Steuergerät für autom. Getriebe
T 2 b -Steckverbindung, 2-fach, schwarz, Diagnosestecker, auf Zusatzrelaisträger I
T 6 b -Steckverbindung, 6-fach, rot, Kupplungsstation 2
T 6 c -Steckverbindung, 6-fach, grün, Kupplungsstation 2
T 6 f -Steckverbindung, 6-fach, gelb, in Elektronikbox, im Fußraum vorn rechts
T 6 m -Steckverbindung, 6-fach, grün, Kupplungsstation 1
T 6 o -Steckverbindung, 6-fach, braun, Kupplungsstation 1
T 6 bf -Steckverbindung, 6-fach, braun, Kupplungsstation 2
T 10 b -Steckverbindung, 10-fach, schwarz, am Schalttafeleinsatz

(81) -Masseverbindung -1-, im Schalttafelleitungsstrang
(86) -Masseverbindung -1-, im Leitungsstrang hinten
(182) -Masseverbindung -1-, im Leitungsstrang Motorraum-6Zylinder
(183) -Masseverbindung -2-, im Leitungsstrang Motorraum-6Zylinder
(D90) -Verbindung (Drehzahlsignal), im Leitungsstrang Motorraum

* -Fahrzeuge mit Automatikgetriebe
** -Fahrzeuge mit Anti- Schlupf- Regelung
*** -Fahrzeuge mit Klimaanlage

Motorkühlung

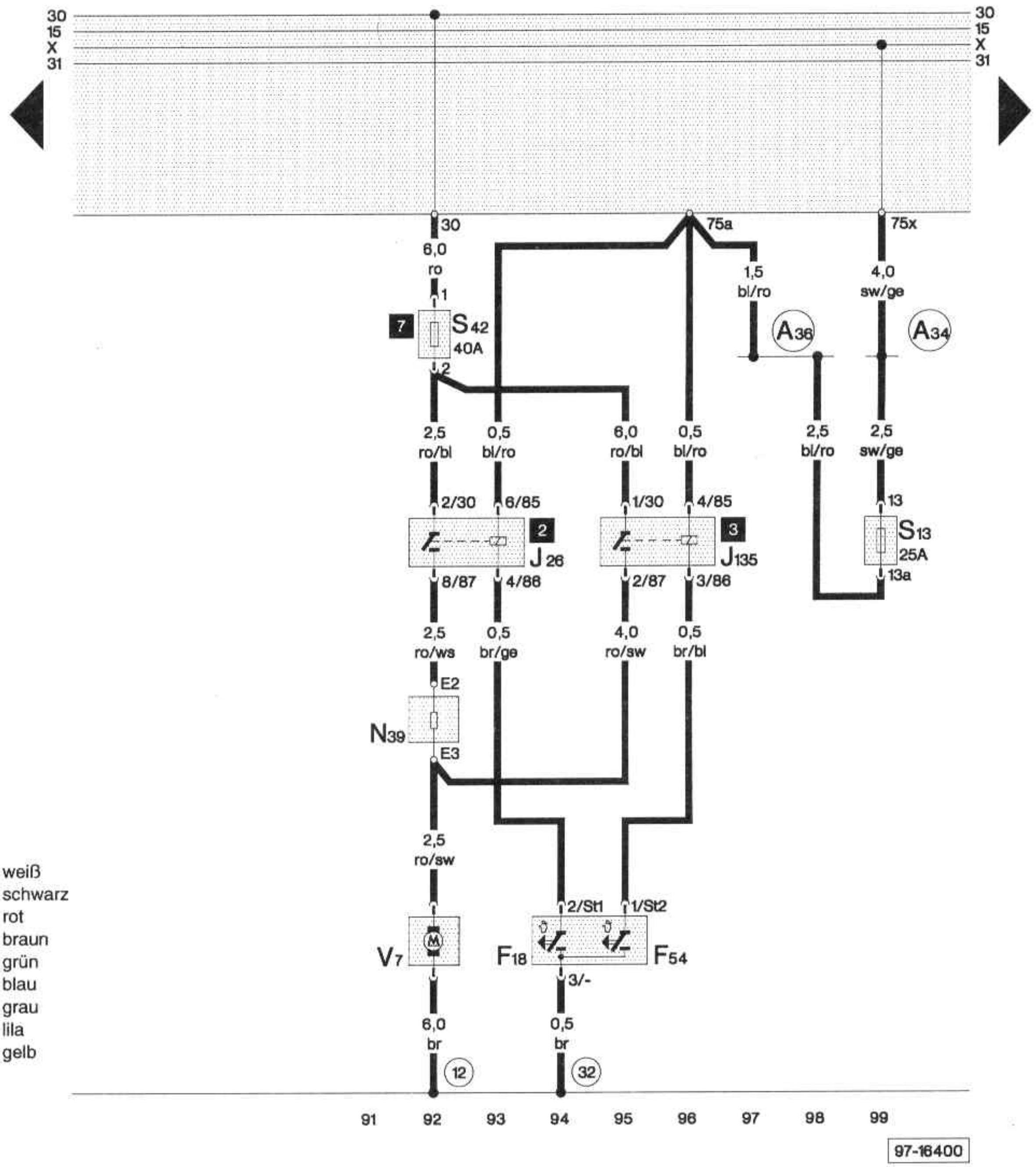

ws = weiß
sw = schwarz
ro = rot
br = braun
gn = grün
bl = blau
gr = grau
li = lila
ge = gelb

F 18 - Thermoschalter für Lüfter für Kühlmittel
F 54 - Thermoschalter für Lüfter für Kühlmittel
J 26 - Relais für Lüfter für Kühlmittel
J 135 - Relais für 3. Stufe für Lüfter für Kühlmittel
N 39 - Vorwiderstand für Lüfter für Kühlmittel
S 13 - Sicherung im Sicherungshalter
S 42 - Einzelsicherung für Lüfter für Kühlmittel
V 7 - Lüfter für Kühlmittel

12 - Massepunkt, im Motorraum links
32 - Massepunkt, hinter Schalttafel links
A34 - Verbindung (75x), im Schalttafelleitungsstrang
A36 - Verbindung (75a), im Schalttafelleitungsstrang

Autochecksystem, Kühlwasser- und Öldrucküberwachung

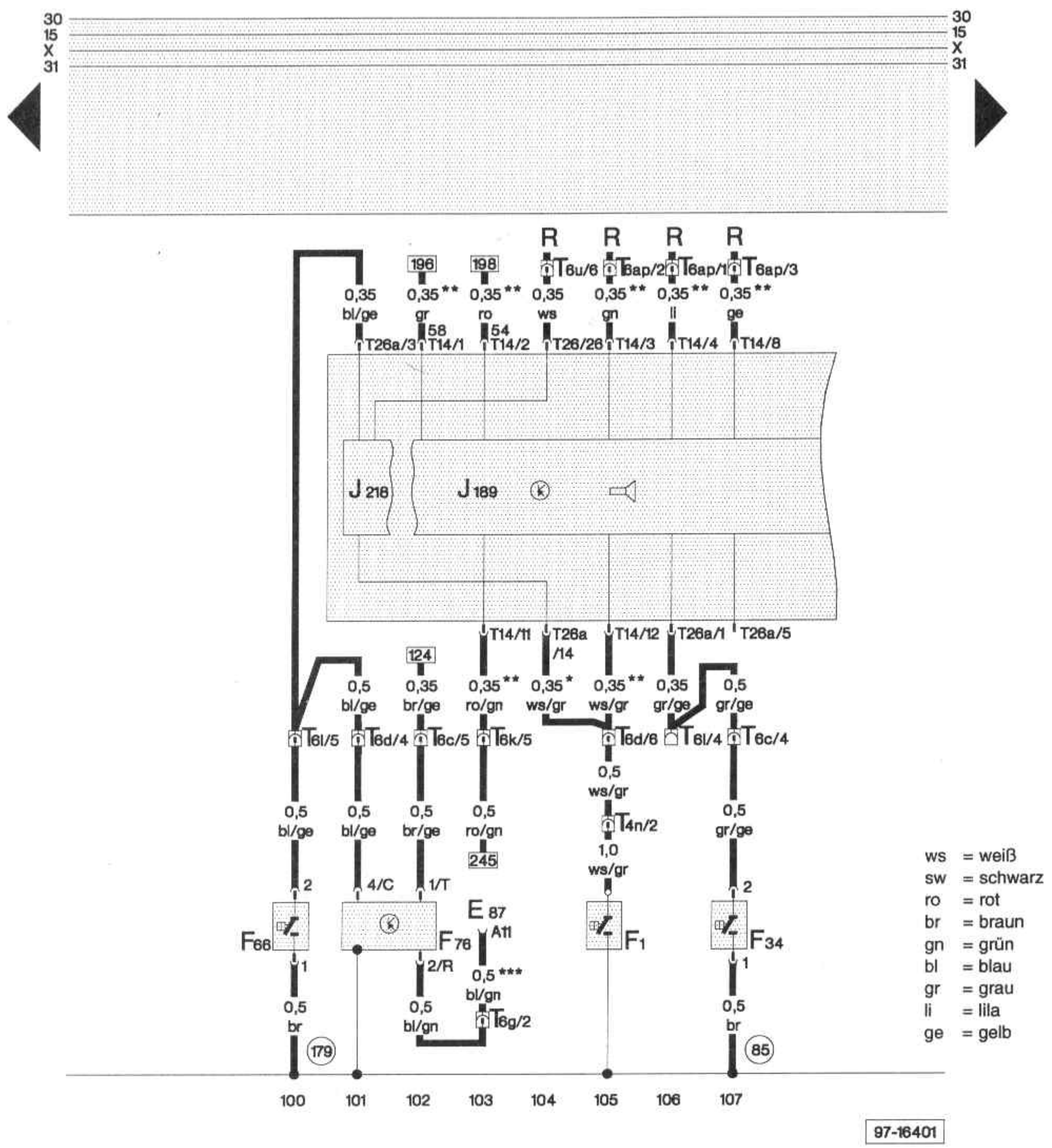

E 87 - Bedienungs- und Anzeigeeinheit für Klimaanlage
F 1 - Öldruckschalter
F 34 - Warnkontakt für Bremsflüssigkeitsstand
F 66 - Schalter für Kühlmittelmangelanzeige
F 76 - Elektronischer Thermoschalter
J 189 - Autochecksystem
J 218 - Kombi-Prozessor im Schalttafeleinsatz
R - Radio
T 4 n - Steckverbindung, 4-fach, schwarz, im Motorraum vorn links
T 6 c - Steckverbindung, 6-fach, grün, Kupplungsstation 2
T 6 d - Steckverbindung, 6-fach, grau, Kupplungsstation 2
T 6 g - Steckverbindung, 6-fach, blau, Kupplungsstation 2
T 6 k - Steckverbindung, 6-fach, rot, Kupplungsstation 1
T 6 l - Steckverbindung, 6-fach, gelb, Kupplungsstation 1
T 6 u - Steckverbindung, 6-fach, gelb, Kupplungsstation 3
T 6 ap - Steckverbindung, 6-fach, weiß, Kupplungsstation 3
T 14 - Steckverbindung, 14-fach, schwarz, am Schalttafeleinsatz
T 26 - Steckverbindung, 26-fach, rot, am Schalttafeleinsatz
T 26 a - Steckverbindung, 26-fach, grün, am Schalttafeleinsatz

85 - Masseverbindung -1-, im Leitungsstrang Motorraum
179 - Masseverbindung, im Leitungsstrang Scheinwerfer links

* - Fahrzeuge ohne Autochecksystem
** - Fahrzeuge mit Autochecksystem
*** - Fahrzeuge mit Klimaanlage

Autochecksystem, Bremsbelagüberwachung

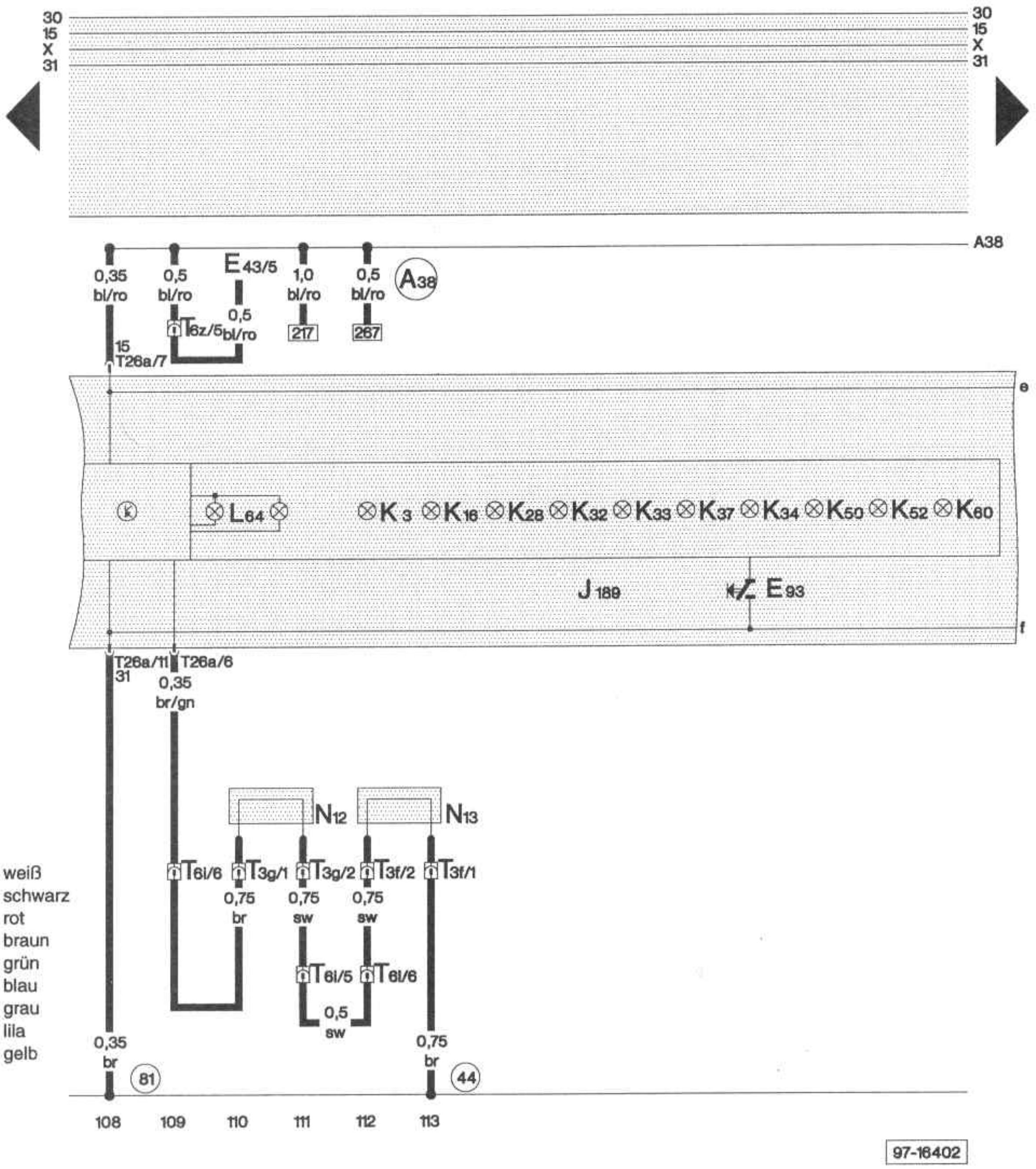

ws = weiß
sw = schwarz
ro = rot
br = braun
gn = grün
bl = blau
gr = grau
li = lila
ge = gelb

E 43 - Schalter für Spiegelverstellung
E 93 - Taste für Auto-Check-System
J 189 - Autochecksystem
K 3 - Kontrollampe für Öldruck
K 16 - Kontrollampe für Kraftstoffreserve
K 28 - Kontrollampe für Kühlmitteltemperatur/ Kühlmittelmangelanzeige
K 32 - Kontrollampe für Bremsbelag
K 33 - Kontrollampe für Bremsflüssigkeitsstand
K 34 - Kontrollampe für Bremslicht
K 37 - Kontrollampe für Scheibenwaschwasserstand
K 50 - Kontrollampe für Symbol "O.K."
K 52 - Kontrollampe für Ladezustand der Batterie
K 60 - Kontrollampe für Abblendlicht und Schlußlicht
L 64 - Anzeigenbeleuchtung für Auto-Check-System
N 12 - Bremswächter rechts (Brechelement)
N 13 - Bremswächter links (Brechelement)
T 3 f - Steckverbindung, 3-fach, an der Spritzwand links
T 3 g - Steckverbindung, 3-fach, an der Spritzwand rechts
T 6 i - Steckverbindung, 6-fach, braun, Kupplungsstation 2
T 6 l - Steckverbindung, 6-fach, gelb, Kupplungsstation 1
T 6 z - Steckverbindung, 6-fach, dunkelbraun, Kupplungsstation 1
T 26 a - Steckverbindung, 26-fach, grün, am Schalttafeleinsatz

(44) - Massepunkt, Säule A - links, unten
(81) - Masseverbindung -1-, im Schalttafelleitungsstrang
(A38) - Plusverbindung (15all), im Schalttafelleitungsstrang

Autochecksystem, Zusatzinstrumente, Analoguhr, Kontrollampen für Airbag und Wegfahrsicherung

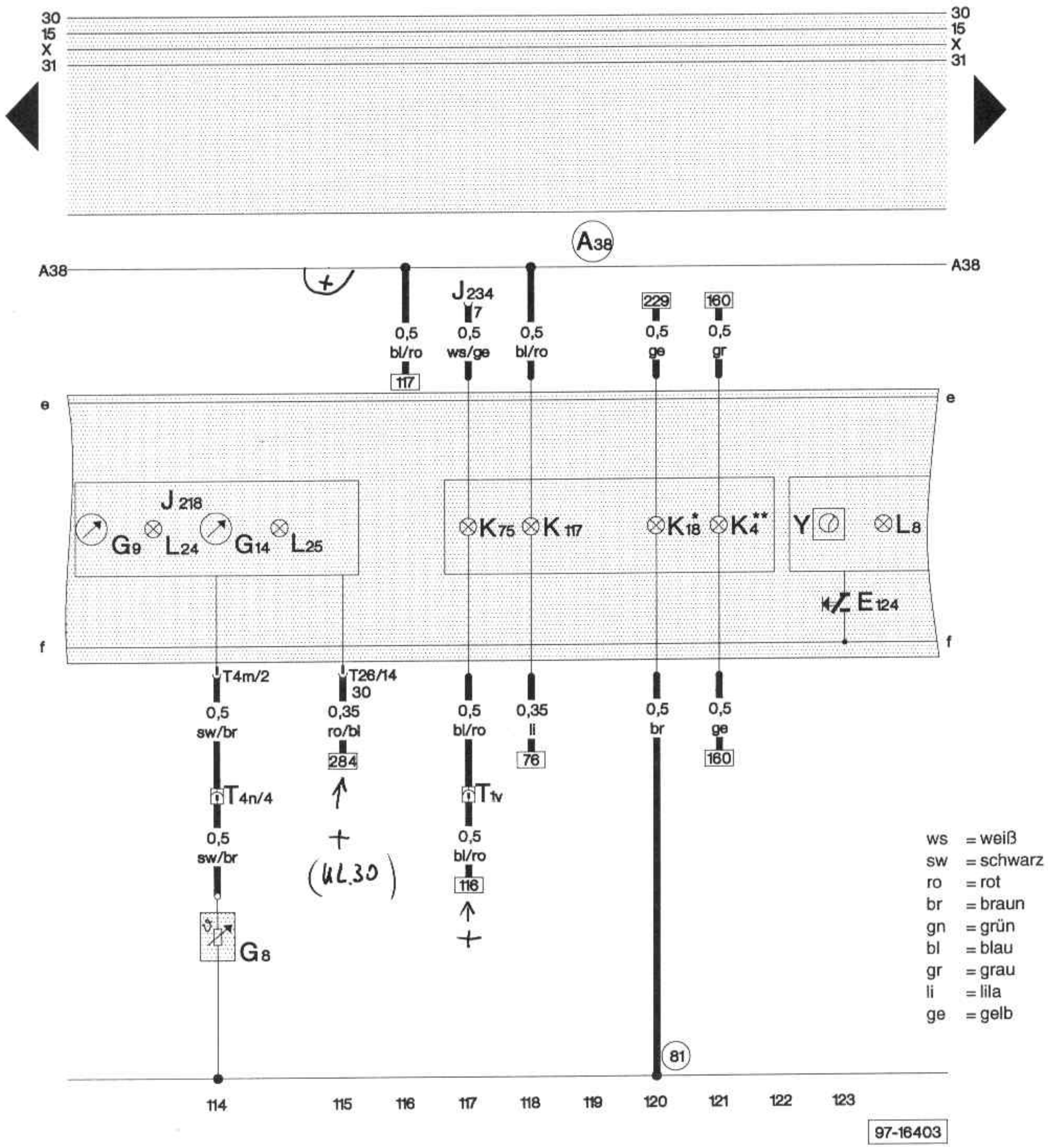

E 124 -Taste für Uhrverstellung
G 8 -Geber für Öltemperatur
G 9 -Öltemperaturanzeige
G 14 -Voltmeter
J 218 -Kombi-Prozessor im Schalttafeleinsatz
J 234 -Steuergerät für Airbag
K 4 -Kontrollampe für Standlicht
K 18 -Kontrollampe für Anhängerbetrieb
K 75 -Kontrollampe für Airbag
K 117 -Kontrollampe für Wegfahrsicherung
L 8 -Lampe für Beleuchtung Zeituhr
L 24 -Lampe für Beleuchtung Öltemperaturanzeiger
L 25 -Lampe für Beleuchtung Voltmeter
T 1 v -Steckverbindung, 1-fach, schwarz, hinter der Schalttafel links
T 4 m -Steckverbindung, 4-fach, schwarz, am Schalttafeleinsatz
T 4 n -Steckverbindung, 4-fach, schwarz, im Motorraum vorn links
T 26 -Steckverbindung, 26-fach, rot, am Schalttafeleinsatz
Y -Analoguhr

(81) -Masseverbindung -1-, im Schalttafelleitungsstrang
(A38) -Plusverbindung (15all), im Schalttafelleitungsstrang
* -Fahrzeuge mit Anhängerkupplung
** -Fahrzeuge Länderausführung Italien

Schalttafeleinsatz, Kraftstoffvorratsanzeige, Kühlmitteltemperaturanzeige, Schalttafelbeleuchtung mit Regler, Schalter für Handbremse

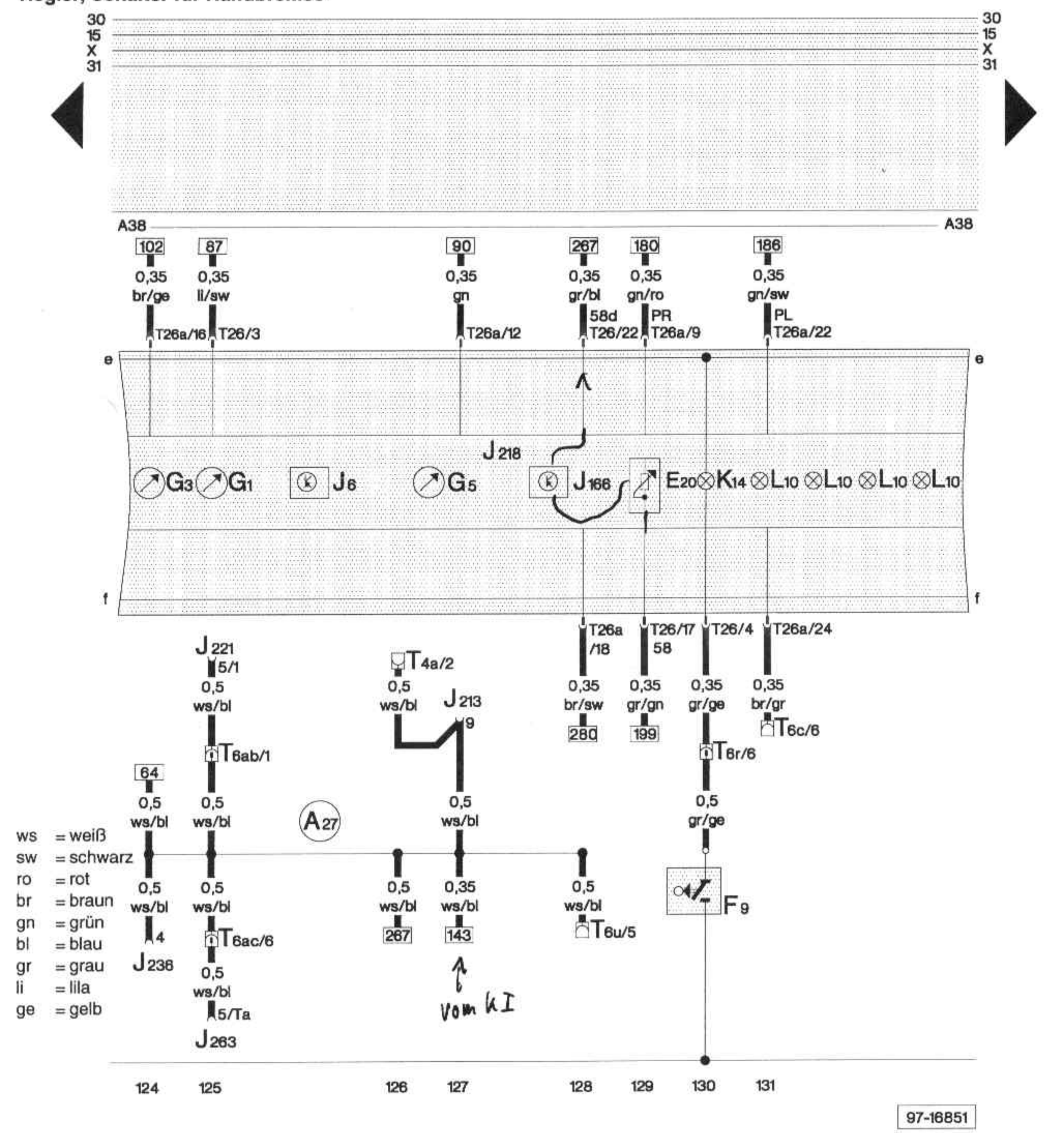

ws = weiß
sw = schwarz
ro = rot
br = braun
gn = grün
bl = blau
gr = grau
li = lila
ge = gelb

E 20 - Regler für Beleuchtung, Schalter und Instrumente
F 9 - Schalter für Handbremskontrolle
G 1 - Kraftstoffvorratsanzeige
G 3 - Kühlmitteltemperaturanzeige
G 5 - Drehzahlmesser
J 6 - Spannungskonstanter
J 166 - Verstärker für Instrumentenbeleuchtung
J 213 - Steuergerät für GRA
J 218 - Kombi-Prozessor im Schalttafeleinsatz
J 221 - Steuergerät für Wählhebelsperre
J 236 - Steuergerät für Servotronic
J 263 - Abschaltrelais für EDS
K 14 - Kontrollampe für Handbremse
L 10 - Lampe für Beleuchtung Schalttafeleinsatz
T 4 a - Steckverbindung, 4-fach, schwarz, neben Steuergerät für GRA
T 6 c - Steckverbindung, 6-fach, grün, Kupplungsstation 2
T 6 r - Steckverbindung, 6-fach, schwarz, Kupplungsstation 3
T 6 u - Steckverbindung, 6-fach, gelb, Kupplungsstation 3
T 6 ab - Steckverbindung, 6-fach, gelb, Kupplungsstation 1
T 6 ac - Steckverbindung, 6-fach, blau, Kupplungsstation 1
T 26 - Steckverbindung, 26-fach, rot, am Schalttafeleinsatz
T 26 a - Steckverbindung, 26-fach, grün, am Schalttafeleinsatz

(A27) - Verbindung (Geschwindigkeitssignal), im Schalttafelleitungsstrang

Schalttafeleinsatz, Kontrollampen, Geschwindigkeitsmesser mit Geber

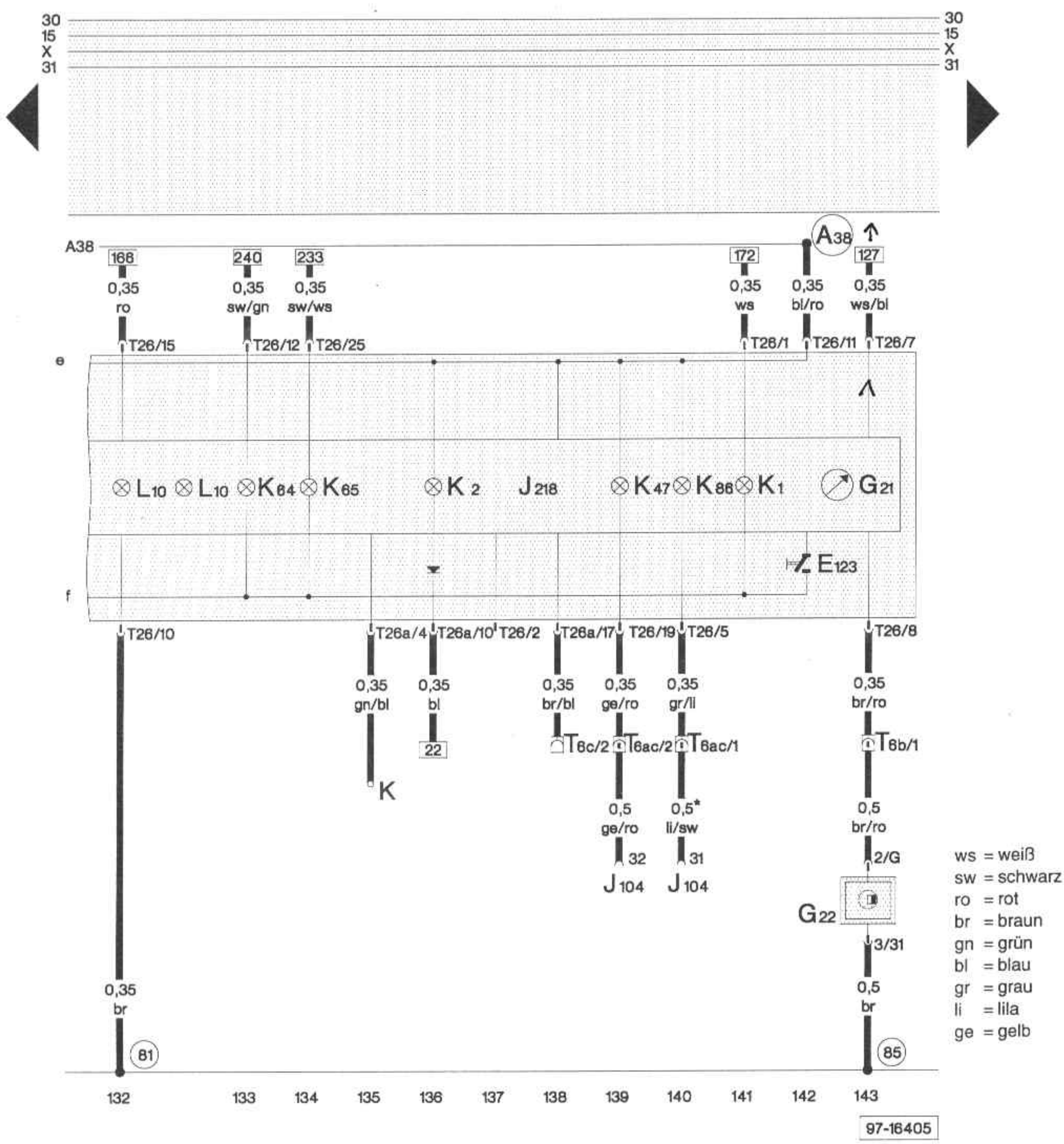

E 123 - Schalter für Tageskilometer-Rückstellung
G 21 - Geschwindigkeitsmesser
G 22 - Geber für Geschwindigkeitsmesser
J 104 - Steuergerät für ABS mit EDS
J 218 - Kombi-Prozessor im Schalttafeleinsatz
K - Diagnoseanschluß
K 1 - Kontrollampe für Fernlicht
K 2 - Kontrollampe für Generator
K 47 - Kontrollampe für ABS
K 64 - Kontrollampe für Warnblinkanlage und Blinker rechts
K 65 - Kontrollampe für Blinker links
K 86 - Kontrollampe für Antriebsschlupfregelung
L 10 - Lampe für Beleuchtung Schalttafeleinsatz
T 6 b - Steckverbindung, 6-fach, rot, Kupplungsstation 2
T 6 c - Steckverbindung, 6-fach, grün, Kupplungsstation 2
T 6 ac - Steckverbindung, 6-fach, blau, Kupplungsstation 1
T 26 - Steckverbindung, 26-fach, rot, am Schalttafeleinsatz
T 26 a - Steckverbindung, 26-fach, grün, am Schalttafeleinsatz

81 - Masseverbindung -1-, im Schalttafelleitungsstrang
85 - Masseverbindung -1-, im Leitungsstrang Motorraum
A 38 - Plusverbindung (15all), im Schalttafelleitungsstrang

* - Fahrzeuge mit Anti-Schlupf-Regelung

Rückfahrleuchten mit Schalter

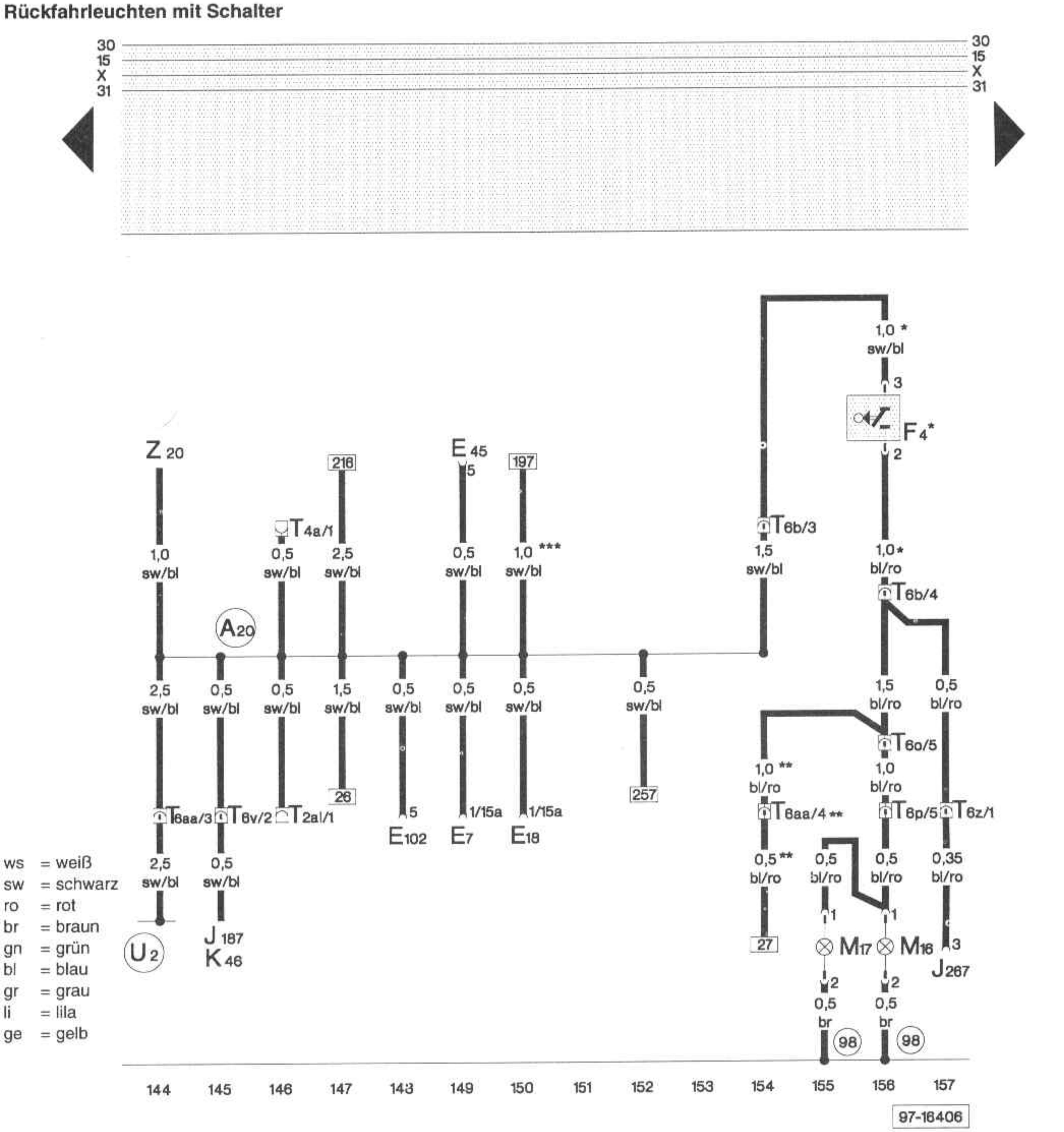

E 7 - Schalter für Nebelscheinwerfer
E 18 - Schalter für Nebelschlußleuchte
E 45 - Schalter für GRA
E 102 - Einsteller für Leuchtweitenregelung
F 4 - Schalter für Rückfahrleuchten
J 187 - Steuergerät für Differentialsperre
J 267 - Steuergerät für Spiegelmemory
K 46 - Kontrollampe für Differentialsperre hinten
M 16 - Lampe für Rückfahrlicht links
M 17 - Lampe für Rückfahrlicht rechts
T 2 al - Steckverbindung, 2-fach, im Fußraum vorn links
T 4 a - Steckverbindung, 4-fach, schwarz, neben Steuergerät für GRA
T 6 b - Steckverbindung, 6-fach, rot, Kupplungsstation 2
T 6 o - Steckverbindung, 6-fach, braun, Kupplungsstation 1
T 6 p - Steckverbindung, 6-fach, schwarz, im Kofferraum hinten links
T 6 v - Steckverbindung, 6-fach, blau, Kupplungsstation 3
T 6 z - Steckverbindung, 6-fach, dunkelbraun, Kupplungsstation 1
T 6 aa - Steckverbindung, 6-fach, rot, Kupplungsstation 1
Z 20 - Heizwiderstand für Spritzdüse links

98 - Masseverbindung, im Leitungsstrang Heckklappe
A20 - Verbindung (15a), im Schalttafelleitungsstrang
U2 - Verbindung -1- (15), im Leitungsstrang automatisches Getriebe

* - Fahrzeuge mit Schaltgetriebe
** - Fahrzeuge mit Automatikgetriebe
*** - Länderversion oder mit Checkpaket

Zündanlaßschalter, Lichtschalter, Entlastungsrelais für X-Kontakt

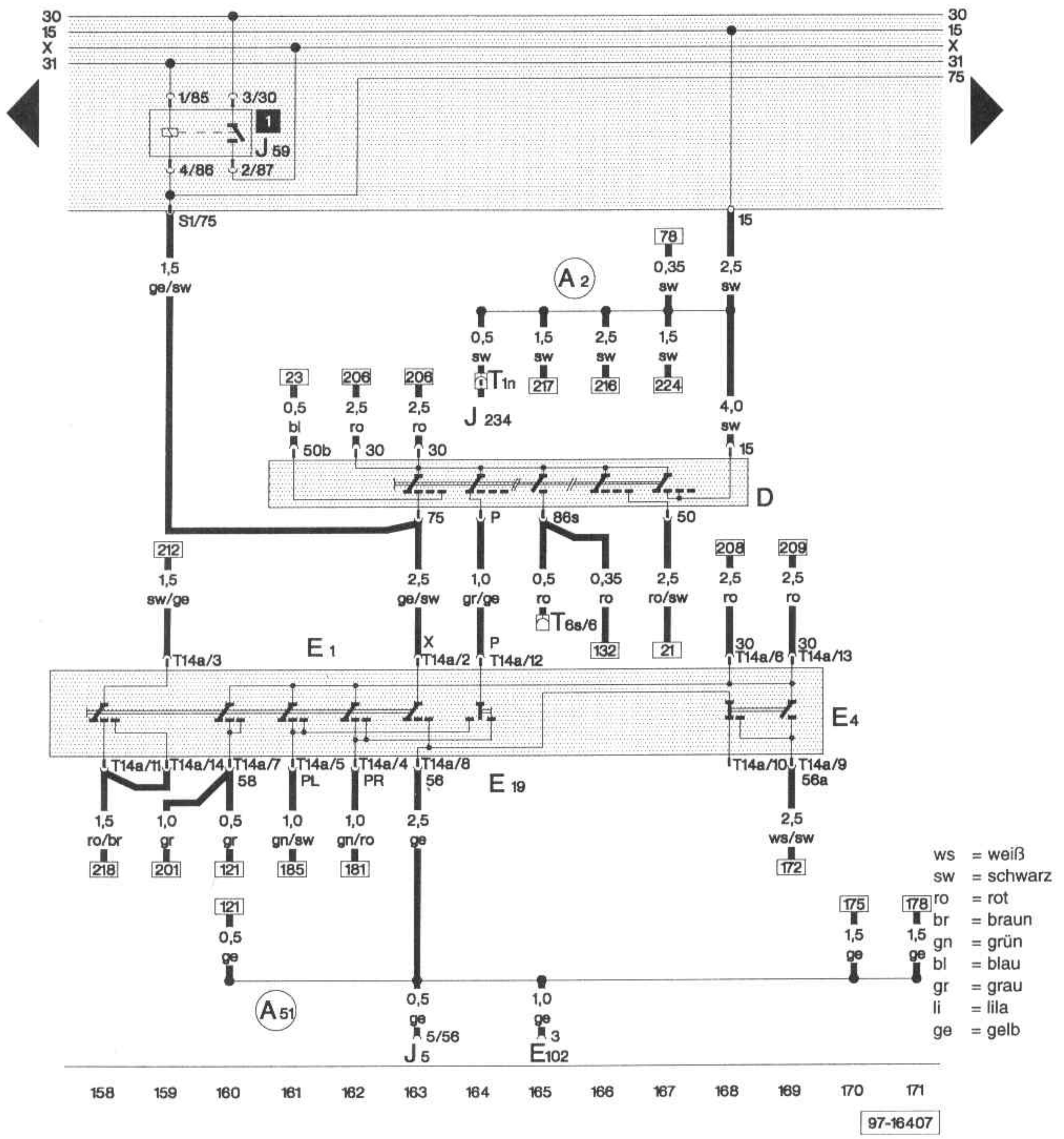

D - Zündanlaßschalter
E 1 - Lichtschalter
E 4 - Schalter für Handabblendung und Lichthupe
E 19 - Schalter für Parklicht
E 102 - Einsteller für Leuchtweitenregelung
J 5 - Relais für Nebelscheinwerfer
J 59 - Entlastungsrelais für X-Kontakt
J 234 - Steuergerät für Airbag
T 1 n - Steckverbindung, 1-fach, rot, hinter der Schalttafelmitte
T 6 s - Steckverbindung, 6-fach, braun, Kupplungsstation 1
T 14 a - Steckverbindung, 14-fach, schwarz, hinter Verkleidung für Lenkstockschalter

(A 2) - Plusverbindung (15), im Schalttafelleitungsstrang
(A 51) - Verbindung (56), im Schalttafelleitungsstrang

Sicherungshalter, Lampenkontrollgerät, Scheinwerfer, Standlicht, Blinkleuchten vorn

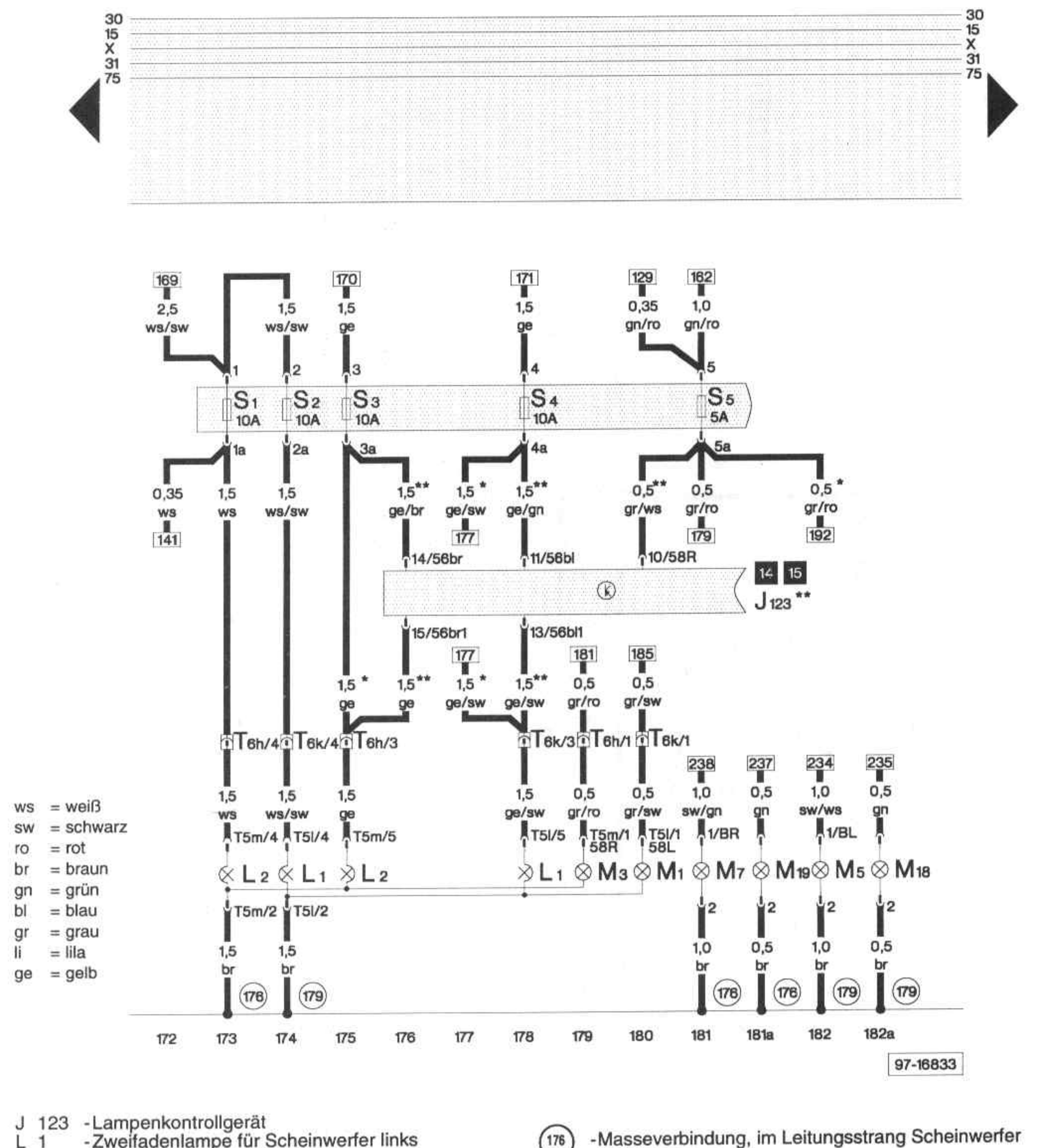

ws = weiß
sw = schwarz
ro = rot
br = braun
gn = grün
bl = blau
gr = grau
li = lila
ge = gelb

J 123 - Lampenkontrollgerät
L 1 - Zweifadenlampe für Scheinwerfer links
L 2 - Zweifadenlampe für Scheinwerfer rechts
M 1 - Lampe für Standlicht links
M 3 - Lampe für Standlicht rechts
M 5 - Lampe für Blinklicht vorn links
M 7 - Lampe für Blinklicht vorn rechts
M 18 - Lampe für Seitenblinkleuchte links
M 19 - Lampe für Seitenblinkleuchte rechts
S 1 - Sicherung im Sicherungshalter
S 2 - Sicherung im Sicherungshalter
S 3 - Sicherung im Sicherungshalter
S 4 - Sicherung im Sicherungshalter
S 5 - Sicherung im Sicherungshalter
T 5 l - Steckverbindung, 5-fach, am Scheinwerfer links
T 5 m - Steckverbindung, 5-fach, am Scheinwerfer rechts
T 6 h - Steckverbindung, 6-fach, schwarz, Kupplungsstation 2
T 6 k - Steckverbindung, 6-fach, rot, Kupplungsstation 1

(176) - Masseverbindung, im Leitungsstrang Scheinwerfer rechts
(179) - Masseverbindung, im Leitungsstrang Scheinwerfer links

* - ECE-Länder ohne Checkpaket
** - Länderversion oder mit Checkpaket

Lampenkontrollgerät, Schlußlicht, Bremslicht, Blinkleuchten hinten

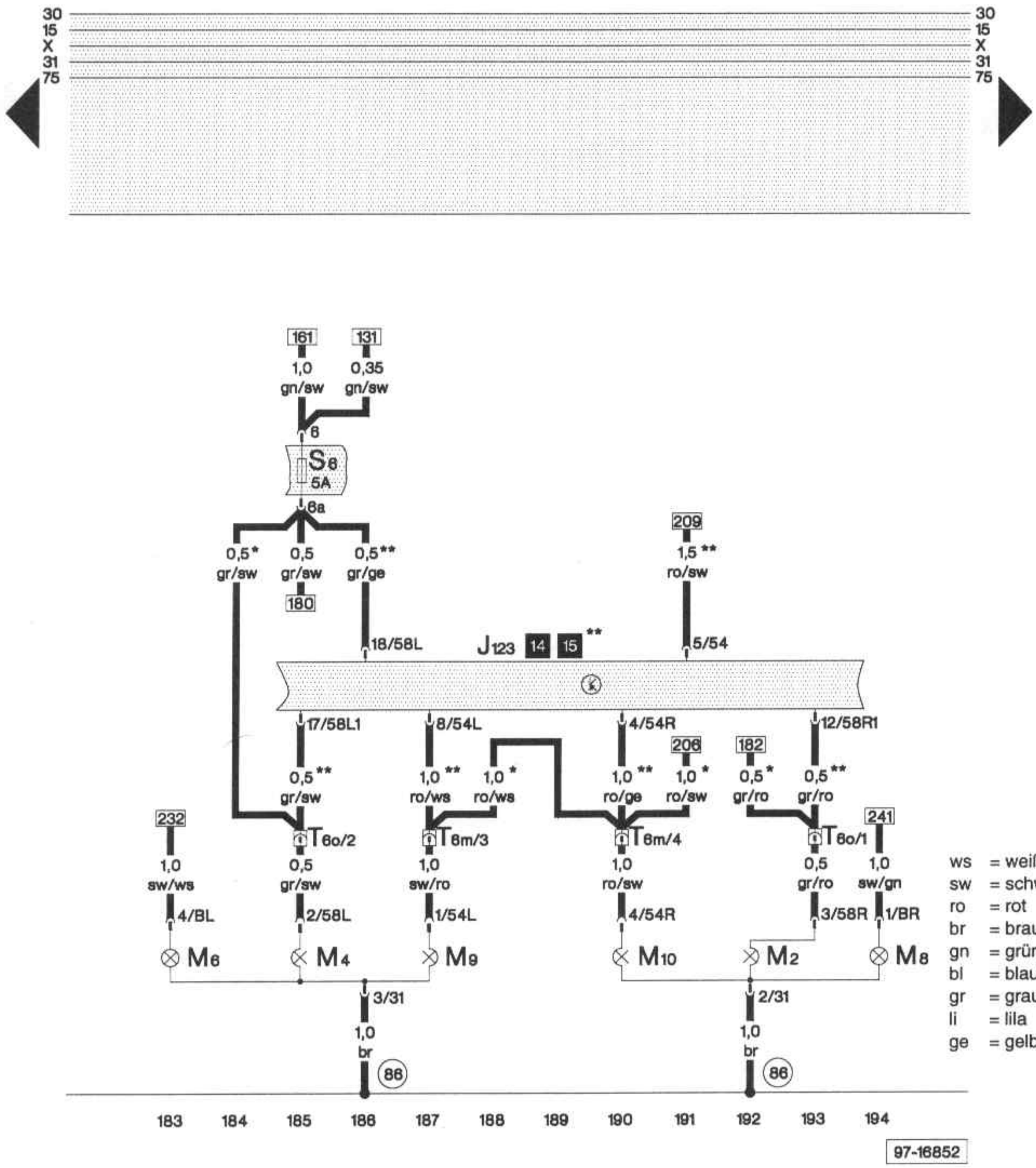

ws = weiß
sw = schwarz
ro = rot
br = braun
gn = grün
bl = blau
gr = grau
li = lila
ge = gelb

J 123 - Lampenkontrollgerät
M 2 - Lampe für Schlußlicht rechts
M 4 - Lampe für Schlußlicht links
M 6 - Lampe für Blinklicht hinten links
M 8 - Lampe für Blinklicht hinten rechts
M 9 - Lampe für Bremslicht links
M 10 - Lampe für Bremslicht rechts
S 6 - Sicherung im Sicherungsträger
T 6 m - Steckverbindung, 6-fach, grün, Kupplungsstation 1
T 6 o - Steckverbindung, 6-fach, braun, Kupplungsstation 1

(86) - Masseverbindung -1-, im Leitungsstrang hinten

* - ECE-Länder ohne Checkpaket
** - Länderversionen oder mit Checkpaket

Kennzeichenbeleuchtung, Handschuhfachleuchte, Lampenkontrollgerät

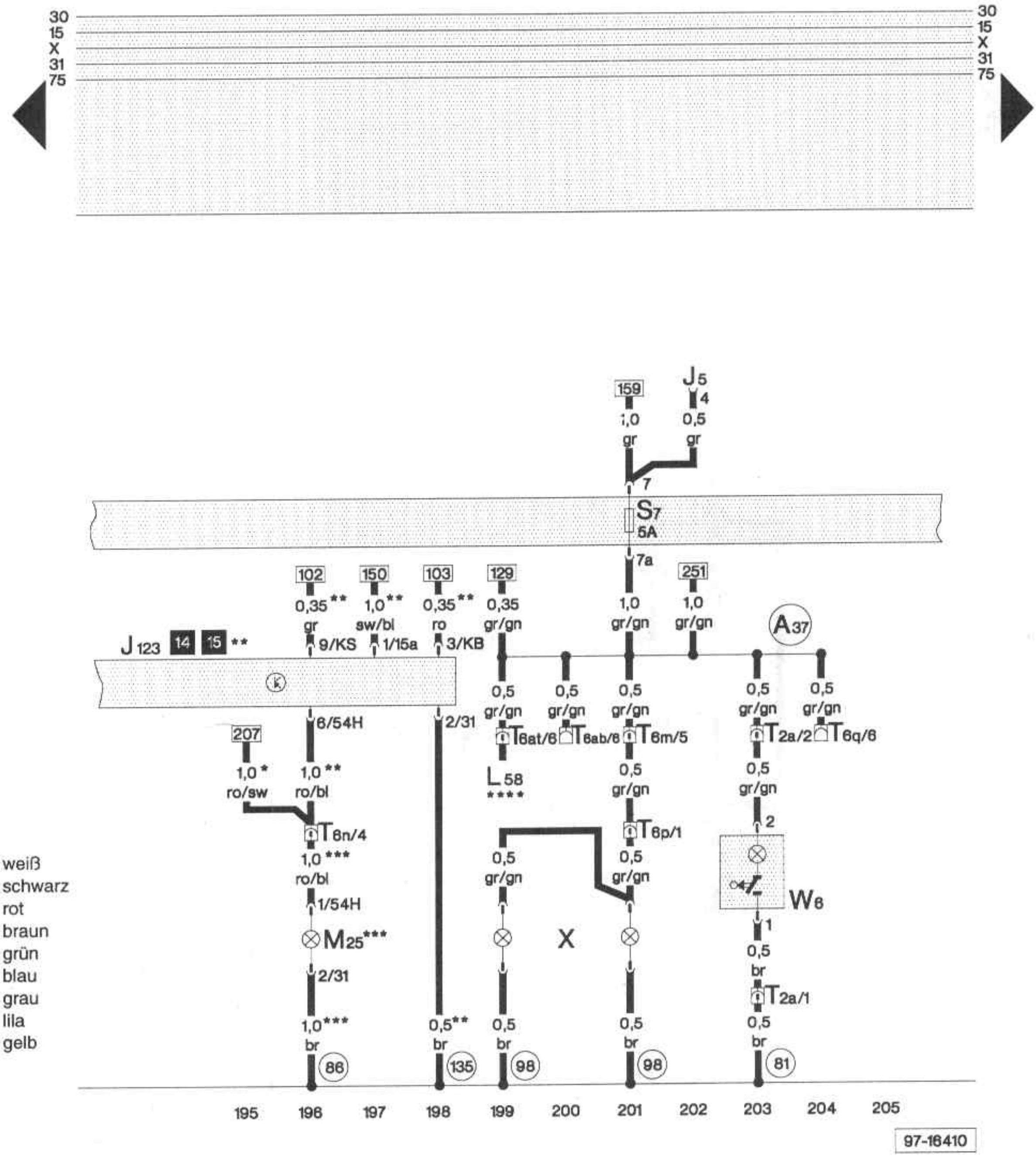

ws = weiß
sw = schwarz
ro = rot
br = braun
gn = grün
bl = blau
gr = grau
li = lila
ge = gelb

J 5 - Relais für Nebelscheinwerfer
J 123 - Lampenkontrollgerät
L 58 - Beleuchtung für Vorschaltuhr
M 25 - Lampe für hochgesetztes Bremslicht
S 7 - Sicherung im Sicherungsträger
T 2 a - Steckverbindung, 2-fach, schwarz, hinter der Schalttafel rechts
T 6 m - Steckverbindung, 6-fach, grün, Kupplungsstation 1
T 6 n - Steckverbindung, 6-fach, grau, Kupplungsstation 1
T 6 p - Steckverbindung, 6-fach, schwarz, im Kofferraum hinten links
T 6 q - Steckverbindung, 6-fach, rot, Kupplungsstation 3
T 6 ab - Steckverbindung, 6-fach, gelb, Kupplungsstation 1
T 6 at - Steckverbindung, 6-fach, braun, Kupplungsstation 3
W 6 - Handschuhfachleuchte
X - Kennzeichenleuchte

81 - Masseverbindung -1-, im Schalttafelleitungsstrang
86 - Masseverbindung -1-, im Leitungsstrang hinten
98 - Masseverbindung, im Leitungsstrang Heckklappe
135 - Masseverbindung -2-, im Schalttafelleitungsstrang
A37 - Verbindung (58a), im Schalttafelleitungsstrang

* - ECE-Länder ohne Checkpaket
** - Länderversion oder mit Checkpaket
*** - Fahrzeuge mit hochgesetzter Bremsleuchte
**** - Fahrzeuge mit Standheizung

Sicherungshalter, Bremslichtschalter

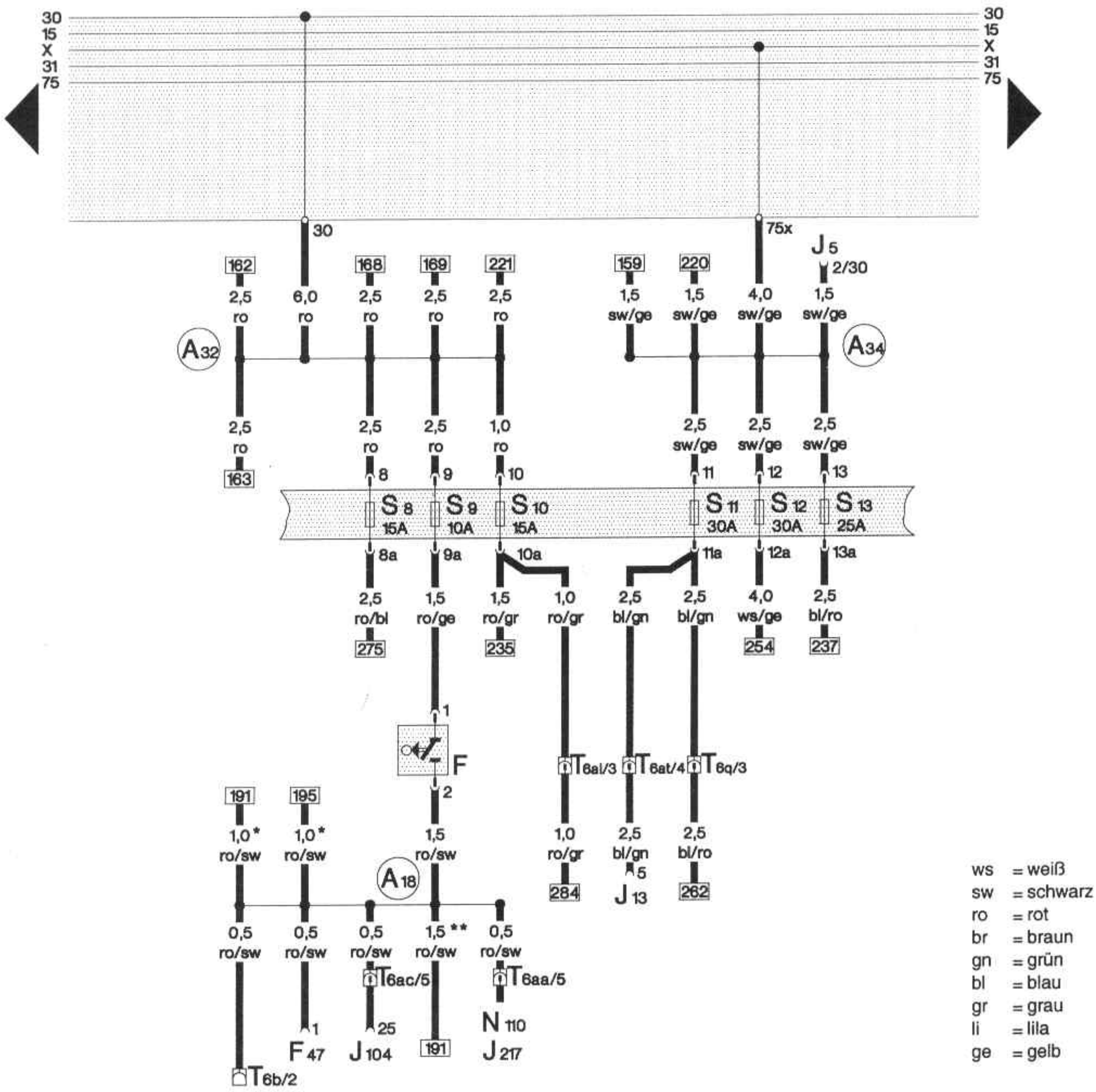

ws = weiß
sw = schwarz
ro = rot
br = braun
gn = grün
bl = blau
gr = grau
li = lila
ge = gelb

F -Bremslichtschalter
F 47 -Bremspedalschalter für GRA
J 5 -Relais für Nebelscheinwerfer
J 13 -Relais für Frischluftgebläse
J 104 -Steuergerät für ABS mit EDS
J 217 -Steuergerät für autom. Getriebe
N 110 -Magnet für Wählhebelsperre
S 8 -Sicherung im Sicherungshalter
S 9 -Sicherung im Sicherungshalter
S 10 -Sicherung im Sicherungshalter
S 11 -Sicherung im Sicherungshalter
S 12 -Sicherung im Sicherungshalter
S 13 -Sicherung im Sicherungshalter
T 6 b -Steckverbindung, 6-fach, rot, Kupplungsstation 2
T 6 q -Steckverbindung, 6-fach, rot, Kupplungsstation 3
T 6 aa -Steckverbindung, 6-fach, rot, Kupplungsstation 1
T 6 ac -Steckverbindung, 6-fach, blau, Kupplungsstation 1
T 6 al -Steckverbindung, 6-fach, blau, Kupplungsstation 1
T 6 at -Steckverbindung, 6-fach, braun, Kupplungsstation 3

A18 -Verbindung (54), im Schalttafelleitungsstrang
A32 -Plusverbindung (30), im Schalttafelleitungsstrang
A34 -Verbindung (75x), im Schalttafelleitungsstrang
* -ECE - Länder ohne Checkpaket
** -Länderversion oder mit Checkpaket

Sicherungshalter, Signalhorn

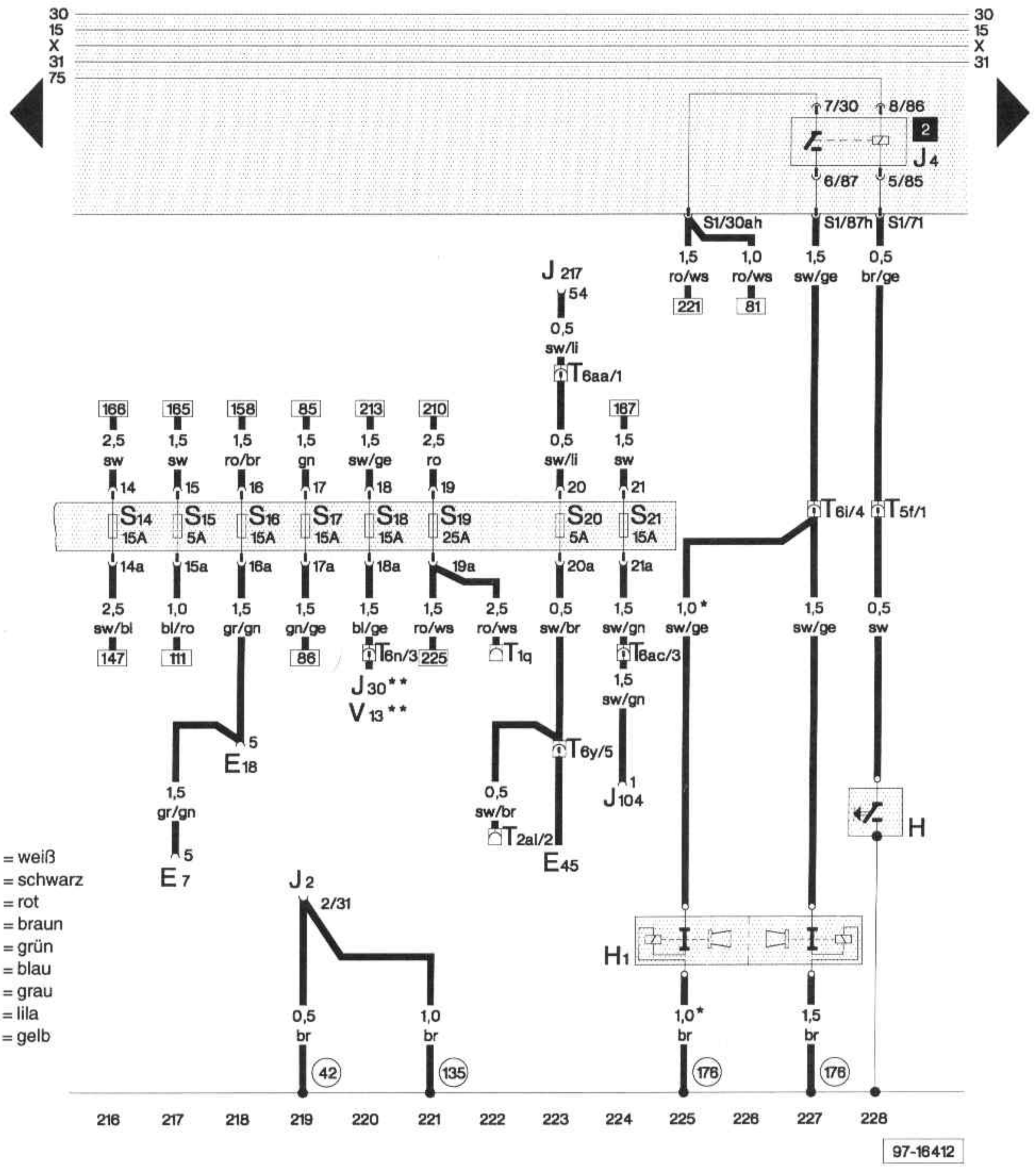

ws = weiß
sw = schwarz
ro = rot
br = braun
gn = grün
bl = blau
gr = grau
li = lila
ge = gelb

E 7 - Schalter für Nebelscheinwerfer
E 18 - Schalter für Nebelschlußleuchte
E 45 - Schalter für GRA
H - Signalhornbetätigung
H 1 - Signalhorn/Doppeltonhorn
J 2 - Warnblinkrelais
J 4 - Relais für Doppeltonhorn
J 30 - Relais für Heckscheibenwischer und -wascher
J 104 - Steuergerät für ABS mit EDS
J 217 - Steuergerät für autom. Getriebe
S 14 - Sicherung im Sicherungshalter
S 15 - Sicherung im Sicherungshalter
S 16 - Sicherung im Sicherungshalter
S 17 - Sicherung im Sicherungshalter
S 18 - Sicherung im Sicherungshalter
S 19 - Sicherung im Sicherungshalter
S 20 - Sicherung im Sicherungshalter
S 21 - Sicherung im Sicherungshalter
T 1 q - Steckverbindung, 1-fach, rot, Nähe Zentralelektrik
T 2 al - Steckverbindung, 2-fach, im Fußraum vorn links
T 5 f - Steckverbindung, 5-fach, schwarz, hinter Verkleidung für Lenkstockschalter
T 6 i - Steckverbindung, 6-fach, braun, Kupplungsstation 2
T 6 n - Steckverbindung, 6-fach, grau, Kupplungsstation 1
T 6 y - Steckverbindung, 6-fach, schwarz, hinter Verkleidung für Lenkstockschalter
T 6 aa - Steckverbindung, 6-fach, rot, Kupplungsstation 1
T 6 ac - Steckverbindung, 6-fach, blau, Kupplungsstation 1
V 13 - Heckscheibenwaschpumpe

(42) - Massepunkt Lenksäule
(135) - Masseverbindung -2-, im Schalttafelleitungsstrang
(176) - Masseverbindung, im Leitungsstrang Scheinwerfer rechts

* - Länderausführung
** - Avant - Fahrzeuge

Blinkerschalter, Warnlichtschalter, Warnblinkrelais

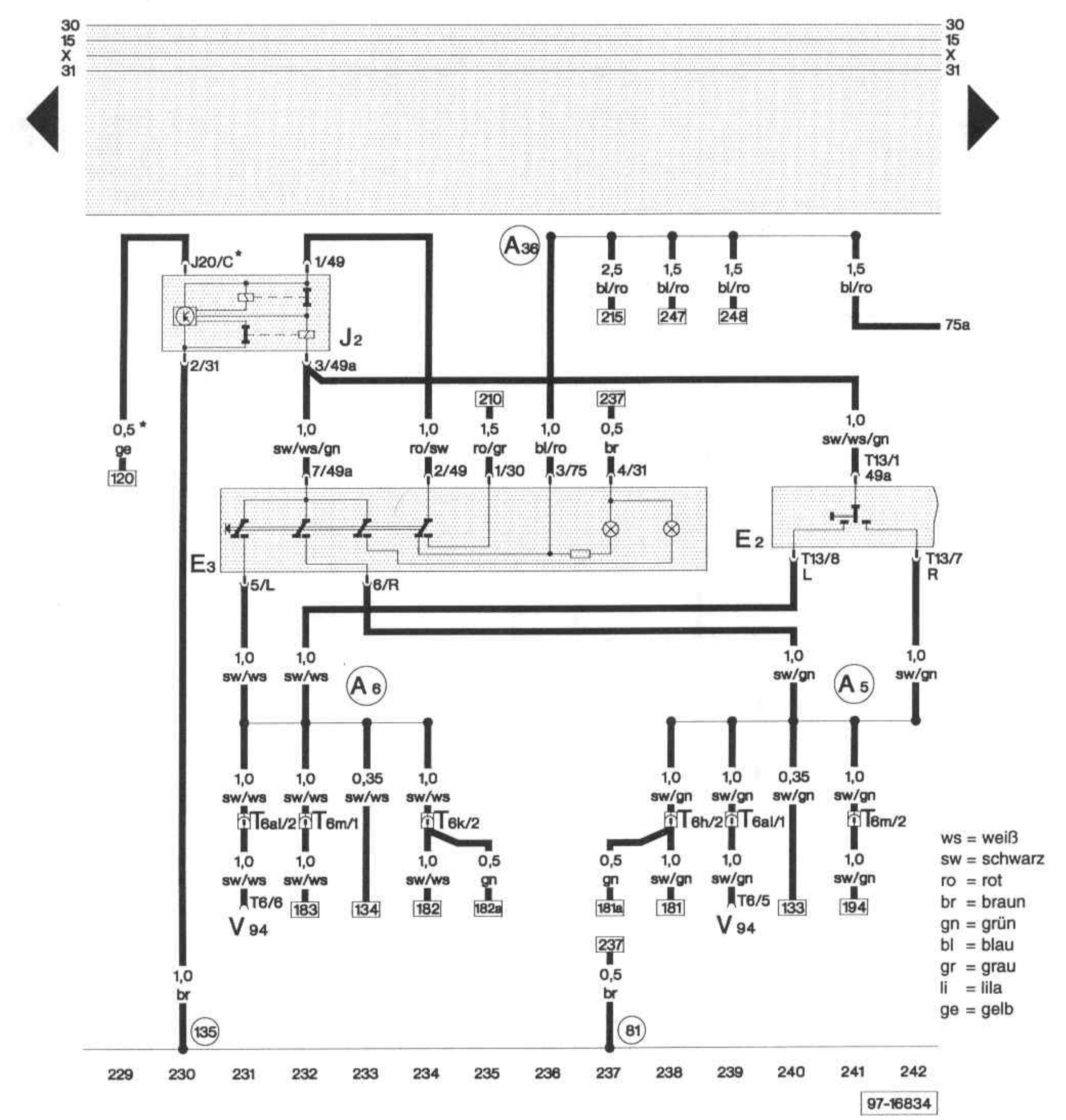

E 2 - Blinkerschalter
E 3 - Warnlichtschalter
J 2 - Warnblinkrelais
J 20 - Blinkwarnlichtrelais für Anhängerbetrieb
T 6 - Steckverbindung, 6-fach, Anschlußstecker B an V94 unter dem Rücksitz rechts
T 6 h - Steckverbindung, 6-fach, schwarz, Kupplungsstation 2
T 6 k - Steckverbindung, 6-fach, rot, Kupplungsstation 1
T 6 m - Steckverbindung, 6-fach, grün, Kupplungsstation 1
T 6 al - Steckverbindung, 6-fach, blau, Kupplungsstation 1
T 13 - Steckverbindung, 13-fach, braun, hinter Verkleidung für Lenkstockschalter
V 94 - Motor für Zentralverriegelung mit Steuergerät für Abschaltverzögerung - Innenleuchten und Diebstahlwarnanlage

81 - Masseverbindung -1-, im Schalttafelleitungsstrang
135 - Masseverbindung -2-, im Schalttafelleitungsstrang
A5 - Plusverbindung (Blinker rechts), im Schalttafelleitungsstrang
A6 - Plusverbindung (Blinker links), im Schalttafelleitungsstrang
A36 - Verbindung (75a), im Schalttafelleitungsstrang

* -Fahrzeuge mit Anhängerkupplung

Scheibenwischerschalter für Intervallbetrieb, Scheibenwisch- und -waschanlage, Scheinwerferreinigungsanlage

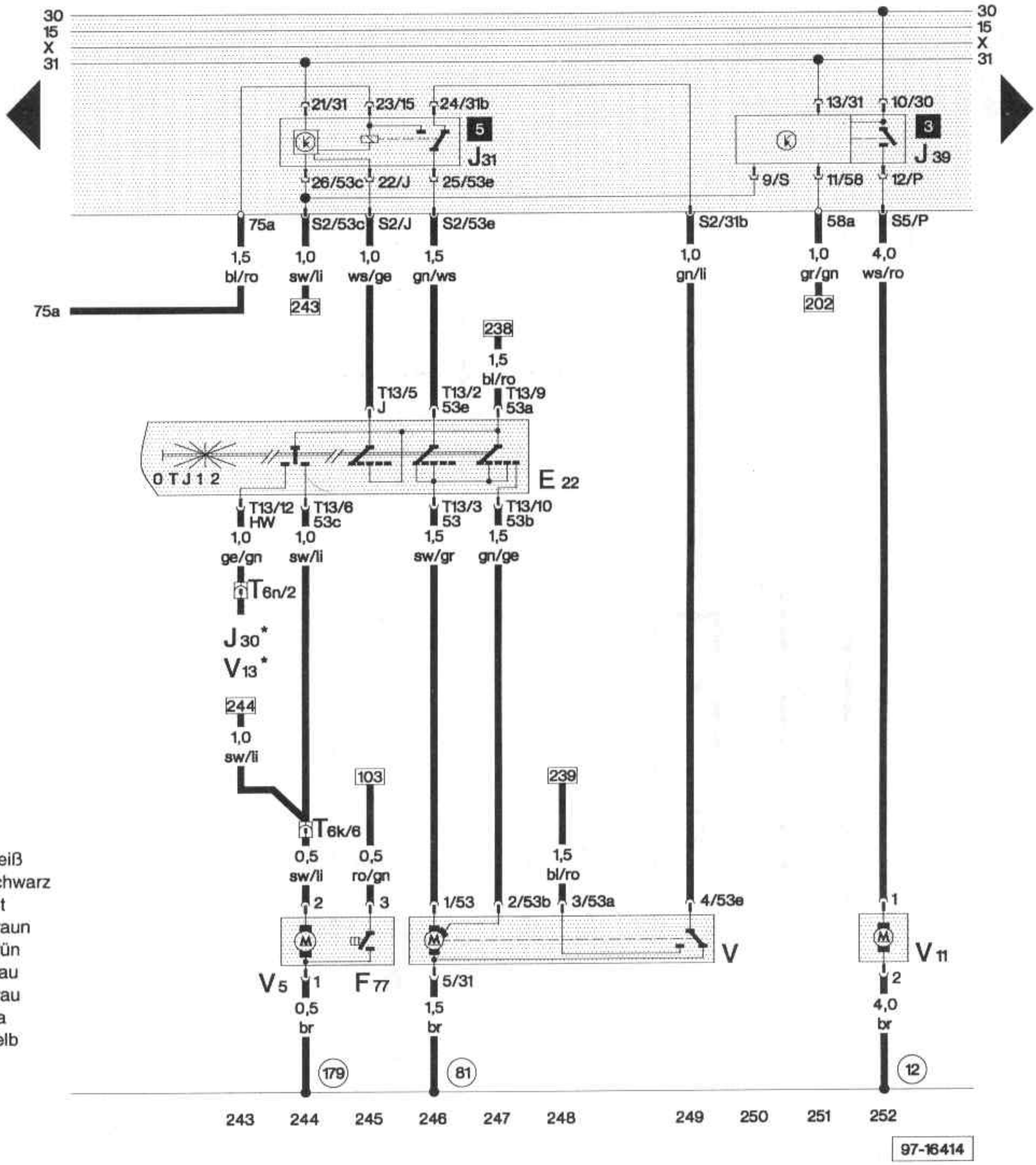

ws = weiß
sw = schwarz
ro = rot
br = braun
gn = grün
bl = blau
gr = grau
li = lila
ge = gelb

E 22 - Scheibenwischerschalter für Intervallbetrieb
F 77 - Warnkontakt für Scheibenwaschwasser
J 30 - Relais für Heckscheibenwischer und -wascher
J 31 - Relais für Wasch-Wisch-Intervallautomatik
J 39 - Relais für Scheinwerfer-Reinigungsanlage
T 6 k - Steckverbindung, 6-fach, rot, Kupplungsstation 1
T 6 n - Steckverbindung, 6-fach, grau, Kupplungsstation 1
T 13 - Steckverbindung, 13-fach, braun, hinter Verkleidung für Lenkstockschalter
V - Scheibenwischermotor
V 5 - Scheibenwaschpumpe
V 11 - Pumpe für Scheinwerfer-Reinigungsanlage
V 13 - Heckscheibenwaschpumpe

12 - Massepunkt, im Motorraum links
81 - Masseverbindung -1-, im Schalttafelleitungsstrang
179 - Masseverbindung, im Leitungsstrang Scheinwerfer links

* -Avant - Fahrzeuge

Heizbare Heckscheibe, Frischluftgebläse

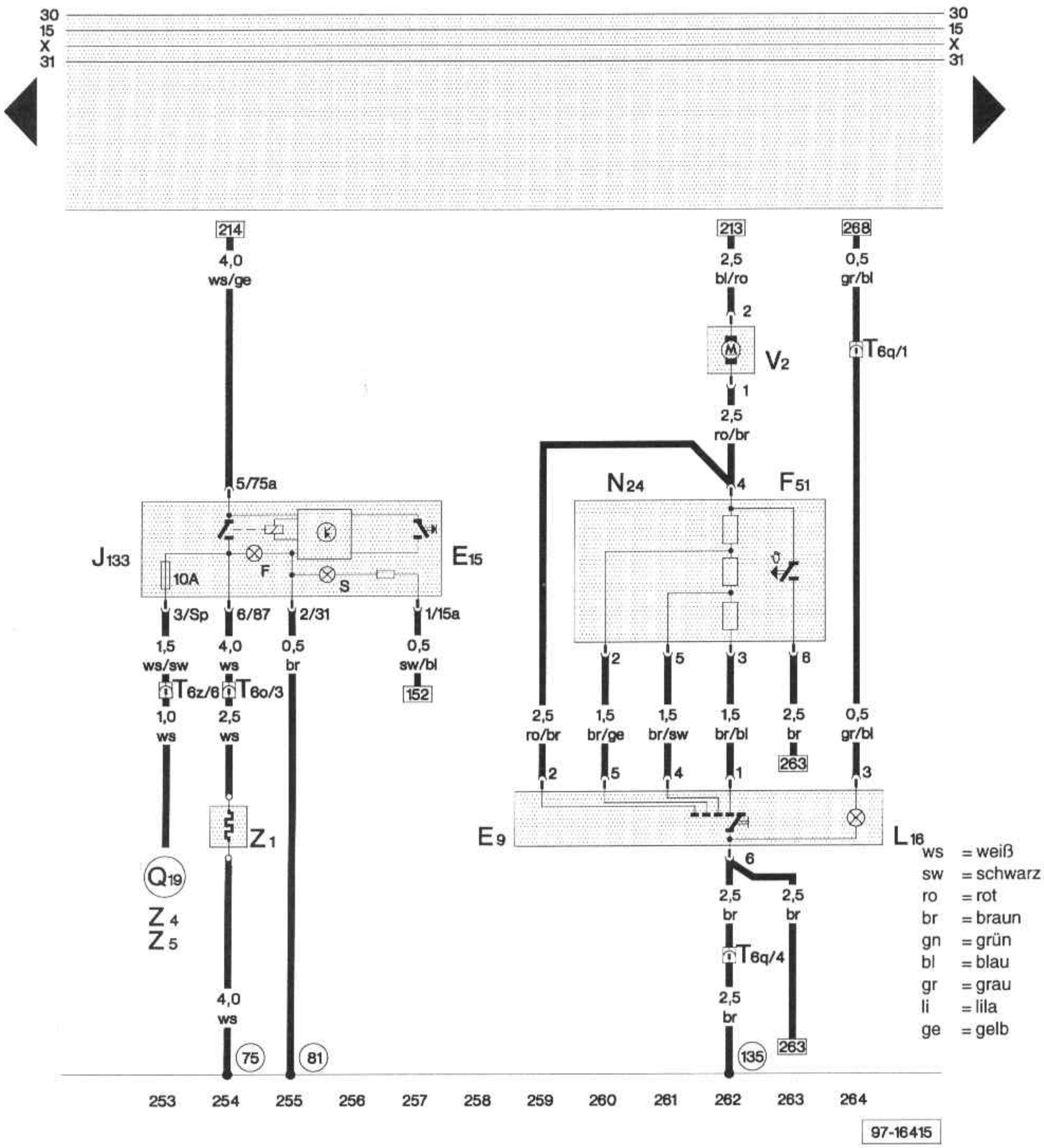

E 9 -Schalter für Frischluftgebläse
E 15 -Schalter für beheizbare Heckscheibe
F 51 -Thermoschalter für Kühlmittelumlauf
J 133 -Verzögerungsrelais für beheizbare Heckscheibe
L 16 -Lampe für Beleuchtung Frischluftregulierung
N 24 -Vorwiderstand für Frischluftgebläse mit Überhitzungssicherung
T 6 o-Steckverbindung, 6-fach, braun, Kupplungsstation 1
T 6 q-Steckverbindung, 6-fach, rot, Kupplungsstation 3
T 6 z-Steckverbindung, 6-fach, dunkelbraun, Kupplungsstation 1
V 2 -Frischluftgebläse
Z 1 -beheizbare Heckscheibe
Z 4 -beheizbarer Außenspiegel (Fahrerseite)
Z 5 -beheizbarer Außenspiegel (Beifahrerseite)

75 -Massepunkt, Säule hinten, rechts
81 -Masseverbindung -1-, im Schalttafelleitungsstrang
135 -Masseverbindung -2-, im Schalttafelleitungsstrang
Q19 -Verbindung (Spiegelheizung), im Leitungsstrang Fensterheber

Außentemperaturanzeige, Zigarrenanzünder vorn

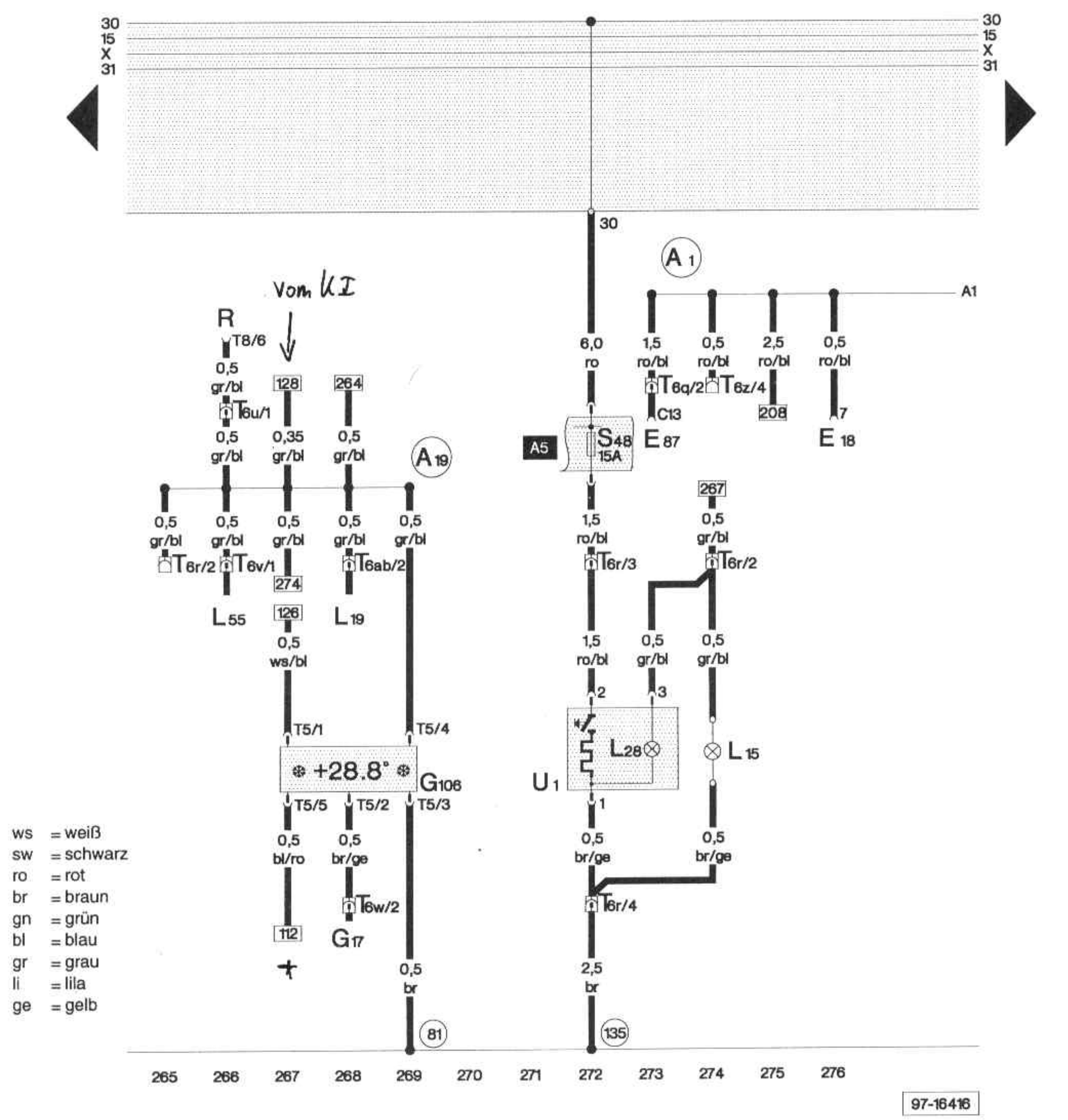

ws = weiß
sw = schwarz
ro = rot
br = braun
gn = grün
bl = blau
gr = grau
li = lila
ge = gelb

E 18 - Schalter für Nebelschlußleuchte
E 87 - Bedienungs- und Anzeigeeinheit für Klimaanlage
G 17 - Temperaturfühler für Außentemperatur
G 106 - Außentemperaturanzeiger
L 15 - Lampe für Ascherbeleuchtung
L 19 - Lampe für Skala für Schaltbetätigung
L 28 - Lampe für Beleuchtung Zigarrenanzünder
L 55 - Beleuchtung für Differentialsperrenanzeige
R - Radio
S 48 - Sicherung für Zigarrenanzünder
T 5 - Steckverbindung, 5-fach, gelb, am Schalttafeleinsatz
T 6 q - Steckverbindung, 6-fach, rot, Kupplungsstation 3
T 6 r - Steckverbindung, 6-fach, schwarz, Kupplungsstation 3
T 6 u - Steckverbindung, 6-fach, gelb, Kupplungsstation 3
T 6 v - Steckverbindung, 6-fach, blau, Kupplungsstation 3
T 6 w - Steckverbindung, 6-fach, orange, Kupplungsstation 1
T 6 z - Steckverbindung, 6-fach, dunkelbraun, Kupplungsstation 1
T 6 ab - Steckverbindung, 6-fach, gelb, Kupplungsstation 1
T 8 - Steckverbindung, 8-fach, schwarz, Radiostecker III
U 1 - Zigarrenanzünder

(81) - Masseverbindung -1-, im Schalttafelleitungsstrang
(135) - Masseverbindung -2-, im Schalttafelleitungsstrang
(A1) - Plusverbindung (30a) im Schalttafelleitungsstrang
(A19) - Verbindung (58d), im Schalttafelleitungsstrang

Türkontaktschalter, Kofferraumleuchte, Innenleuchte, Beleuchtete Make-up-Spiegel

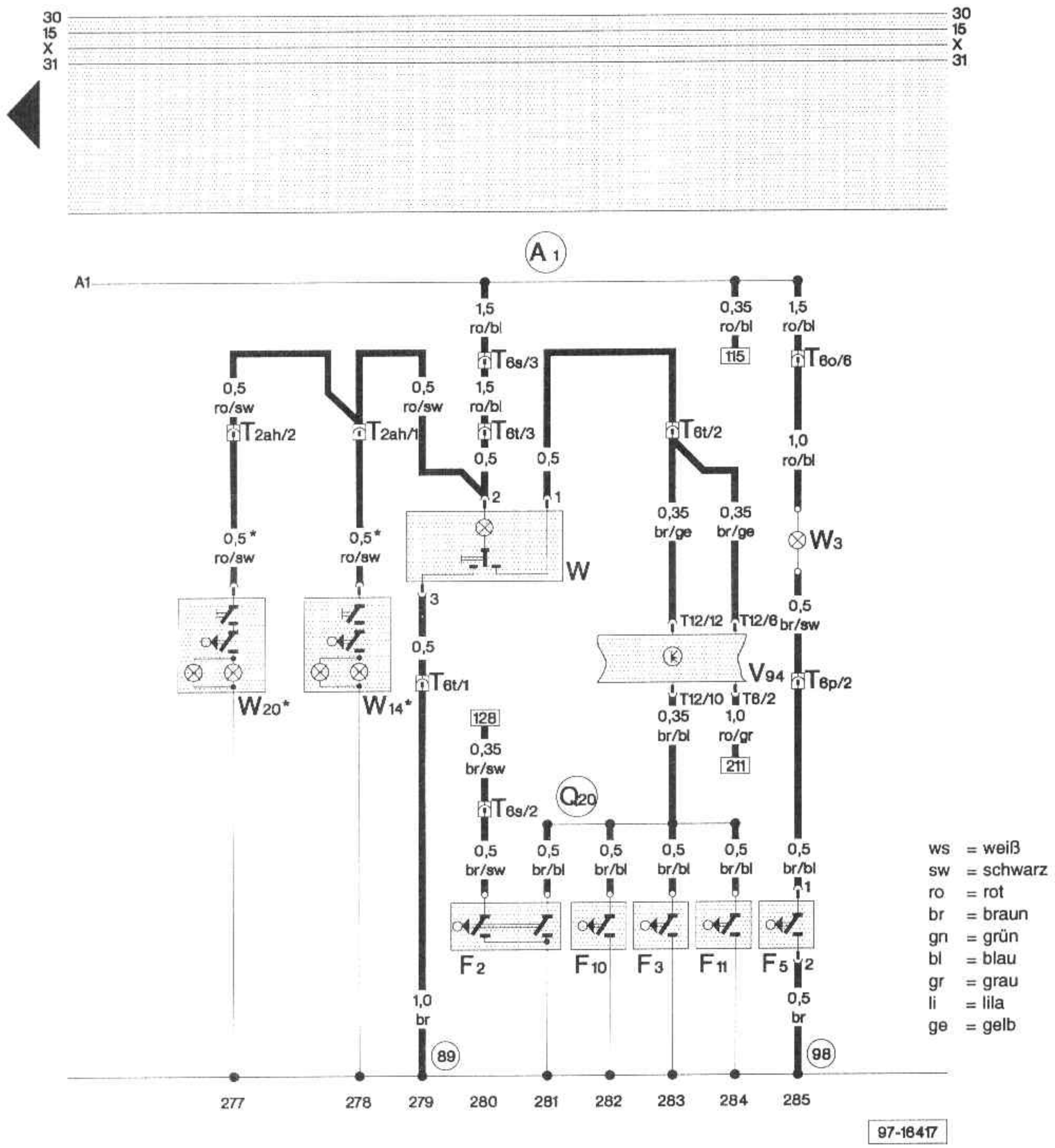

F 2 - Türkontaktschalter vorn links
F 3 - Türkontaktschalter vorn rechts
F 5 - Schalter für Kofferraumbeleuchtung
F 10 - Türkontaktschalter hinten links
F 11 - Türkontaktschalter hinten rechts
T 2 ah - Steckverbindung, 2-fach, Nähe Innenleuchte
T 6 - Steckverbindung, 6-fach, Anschlußstecker B an V94 unter dem Rücksitz rechts
T 6 o - Steckverbindung, 6-fach, braun, Kupplungsstation 1
T 6 p - Steckverbindung, 6-fach, schwarz, im Kofferraum hinten links
T 6 s - Steckverbindung, 6-fach, braun, Kupplungsstation 1
T 6 t - Steckverbindung, 6-fach, schwarz, Kupplungsstation 1
T 12 - Steckverbindung, 12-fach, Anschlußstecker A an V94 unter dem Rücksitz rechts
V 94 - Motor für Zentralverriegelung mit Steuergerät für Abschaltverzögerung - Innenleuchten und Diebstahlwarnanlage
W - Innenleuchte vorn
W 3 - Kofferraumleuchte
W 14 - beleuchteter Make-up-Spiegel (Beifahrerseite)
W 20 - beleuchteter Make-up-Spiegel (Fahrerseite)

89 - Masseverbindung -1-, im Leitungsstrang Fensterheber
98 - Masseverbindung, im Leitungsstrang Heckklappe
A1 - Plusverbindung (30a) im Schalttafelleitungsstrang
Q20 - Verbindung -1- (Türkontaktschalter), im Leitungsstrang Fensterheber

* - Mehrausstattung